PRIMET™

ВЫБОР ПРОФЕССИОНАЛОВ!

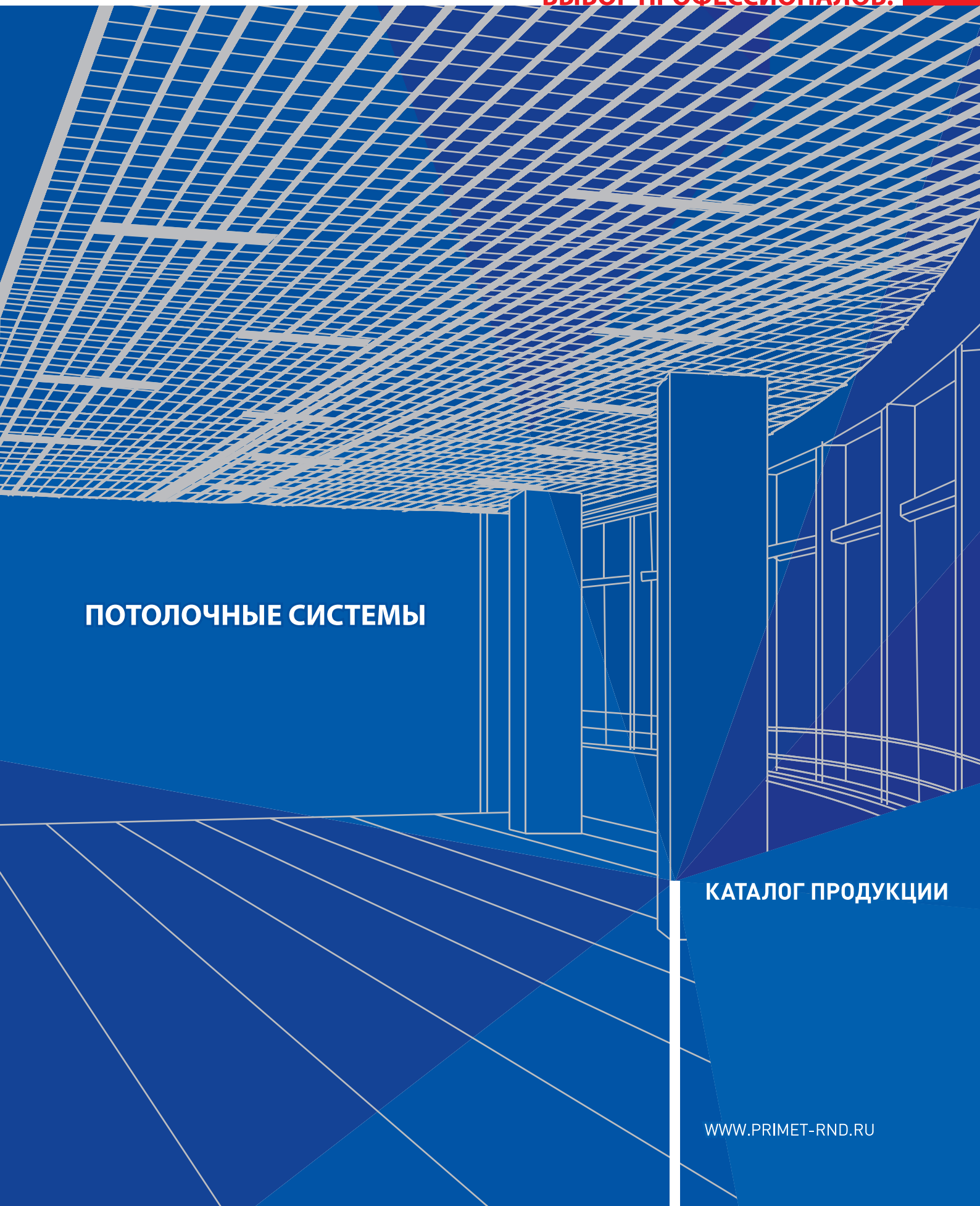

ПОТОЛОЧНЫЕ СИСТЕМЫ

КАТАЛОГ ПРОДУКЦИИ

WWW.PRIMET-RND.RU

О компании

ООО Ю-МЕТ - крупнейший на Юге России производитель строительных материалов для внутренней и внешней отделки зданий и сооружений. Производственный комплекс предприятия основан в 1999г. За время своего существования компания завоевала лидерские позиции среди металлообрабатывающих предприятий региона и стала крупным производителем металлического профиля и систем крепления.

Основной целю нашей компании является производство качественных материалов по доступной цене. Для достижения этой цели мы постоянно модернизируем наше производство, внедряя инновационные технологии, работаем над расширением ассортимента, складских и производственных мощностей.

На данный момент ООО "Ю-МЕТ" поставляет потолочные системы PRiMET во все регионы России и в ряд стран ближнего зарубежья.

Основные преимущества сотрудничества с нишей компанией:

- Конкурентная цена:
Мы являемся крупнейшим переработчиком оцинкованной стали на Юге России. Большие объемы закупаемого сырья, позволяют обеспечить конкурентную цену на потолочные системы.

- Качество и надежность:
Вся продукция компании проходит жесткий внутренний контроль качества. Металлический профиль, системы крепления, подвесные системы и другая продукция выпускаются в полном соответствии с требованиями российских и международных стандартов безопасности и качества. Подвесная система PRiMET прошла испытание на соответствие европейского стандарта EN13964-2014.

- Складская программа:
На наших складах постоянно поддерживается в наличии потолочная продукция, что позволяет оперативно и без задержек осуществлять отгрузки.

- Сертификация:
Потолочные системы PRiMET имеют всю разрешительную документацию для применения на территории Российской Федерации.

Структуры службы сбыта

Структурами службы сбыта предприятия накоплен многолетний опыт работы с мировыми и российскими сетями формата DIY: Леруа Мерлен, OBI, Castorama, Бауцентр, строительные гипермаркеты Стройландия и Добрострой, сети магазинов Дон-Креп.

Более 700 фирм строительного сегмента являются клиентами компании **«Ю-МЕТ».**

Более 700 фирм

Компания **«Ю-МЕТ»** имеет широкую географию поставок собственной продукции

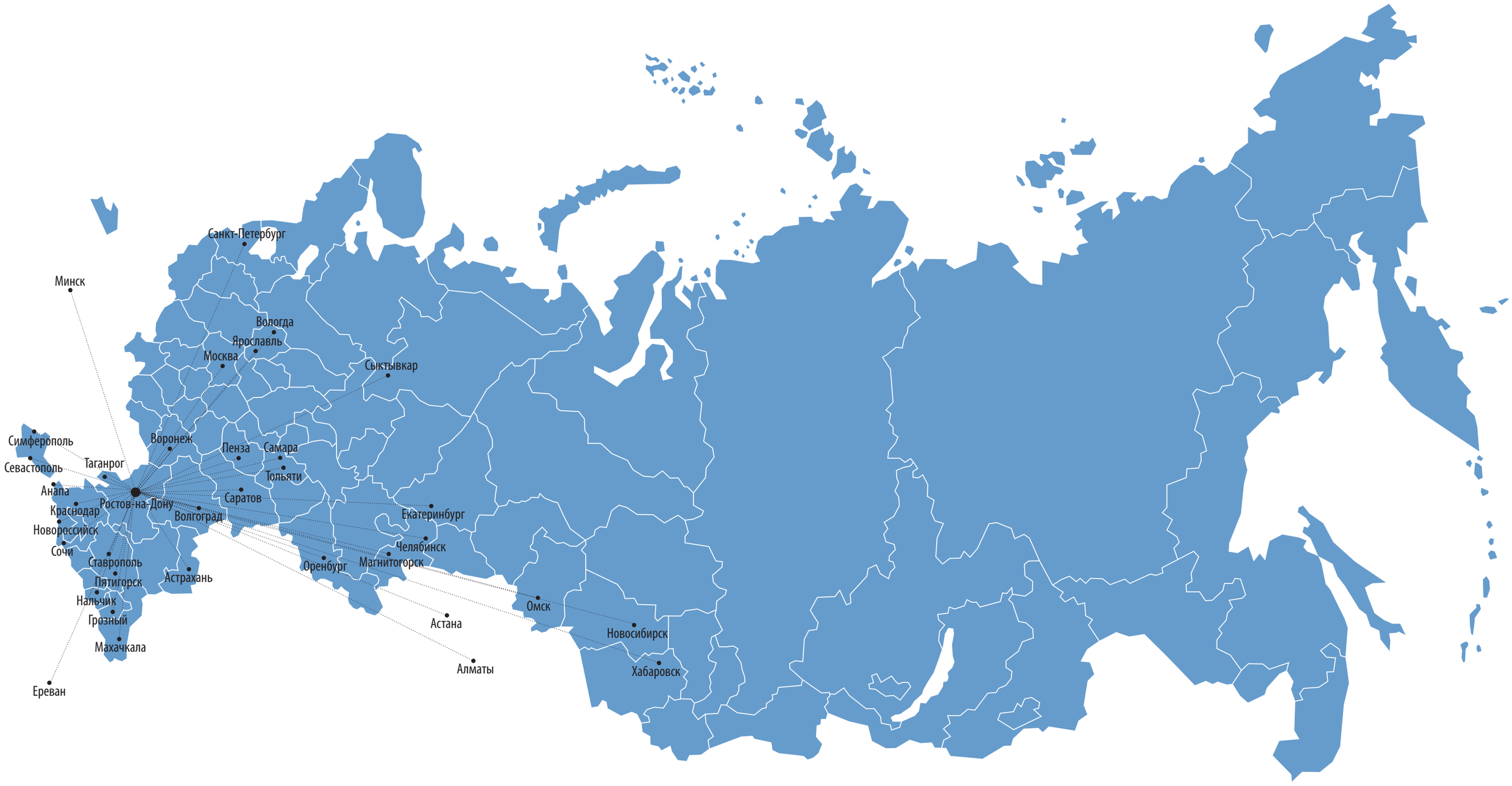

Подвесные системы **PRiMET**

Описание

Подвесные системы PRiMET – это каркас подвесного потолка, состоящий из Т-образных профилей длиной 3600 мм, 1200 мм, 600 мм.
Металлические потолки под торговой маркой «PRiMET», применяются при внутренней отделке многоэтажных и малоэтажных зданий, производственных, лечебно-профилактических учреждений, предприятий общественного питания, образовательных и дошкольных учреждений. В подвесную систему могут быть встроены модульные светильники, системы кондиционирования, системы пожаротушения.

Важно- монтаж дополнительного оборудования на каркас подвесной системы не допускается. Светильники, вентиляция и др. должны иметь собственное крепление к основанию потолка и не передавать нагрузку на каркас.

Основные параметры систем **PRiMET**

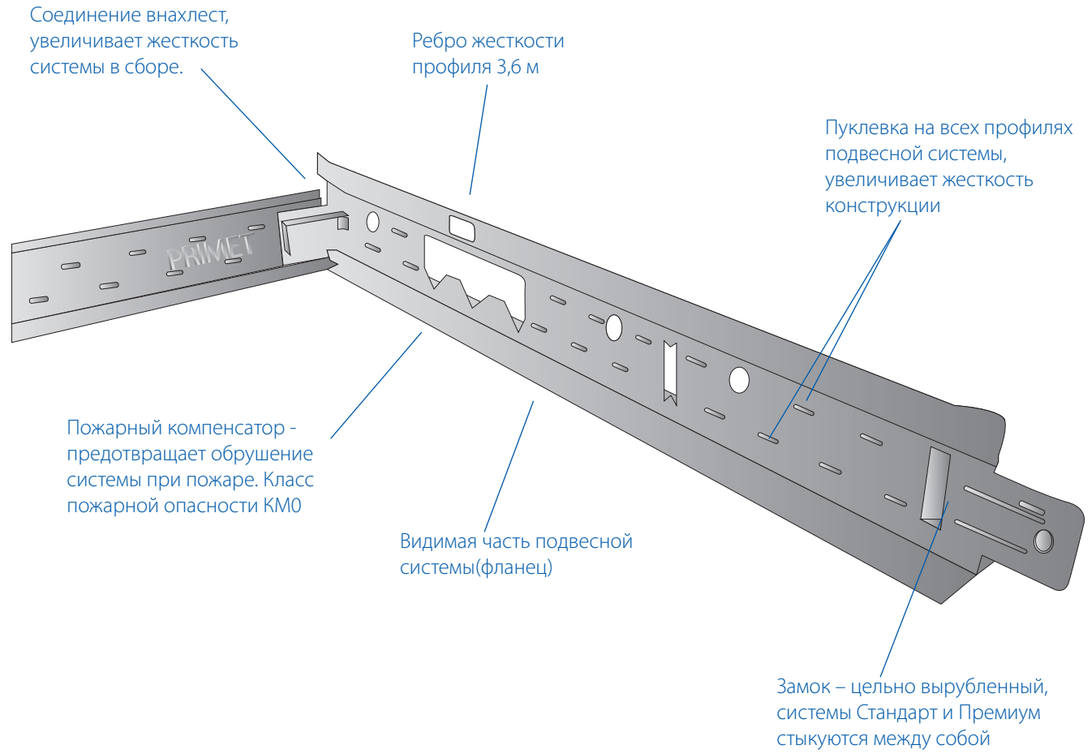

Технические характеристики

Допустимое значение температуры эксплуатации	До + 90 °С
Допустимое значение зоны влажности	Сухая, средняя
Класс пожарной опасности	КМ0, КМ1
Допустимое значение степени агрессивности окр.среды	Неагрессивная, слабоагрессивная
Гарантия	10 лет (при соблюдении усл. эксплуатации)

Standart T24

Самый высокий показатель несущей способности в своем ценовом сегменте 11,11 кг/м2

Подвесная система открытого типа, ширина фланца 24 мм.

Система PRiMET Standart T24 – наиболее распространенная система, отличается удобством монтажа, оптимальным соотношением геометрии и толщины металла, прочным соединением профилей, благодаря усиленному замку. Применяется для монтажа минеральных плит, и металлических кассет с одноуровневой, и прямоугольной кромкой, и кромкой с широким фланцем.

Board

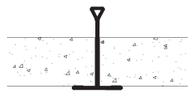

Tegular

Основная направляющая

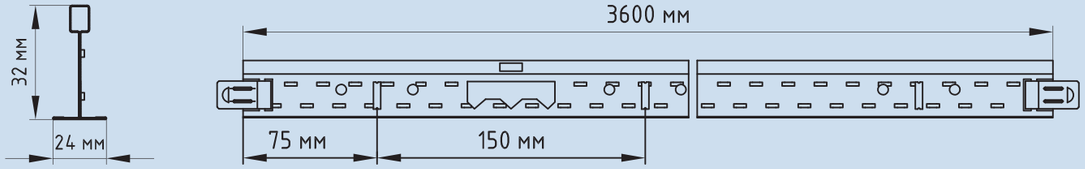

Поперечная направляющая 1200мм

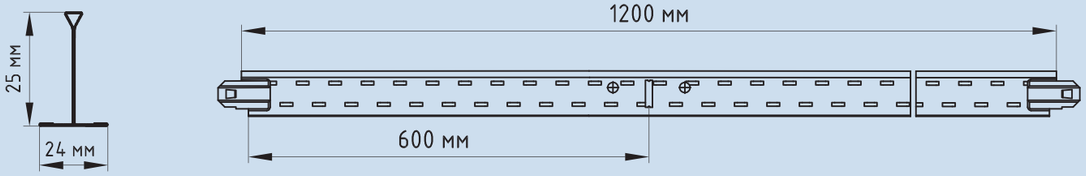

Поперечная направляющая 600мм

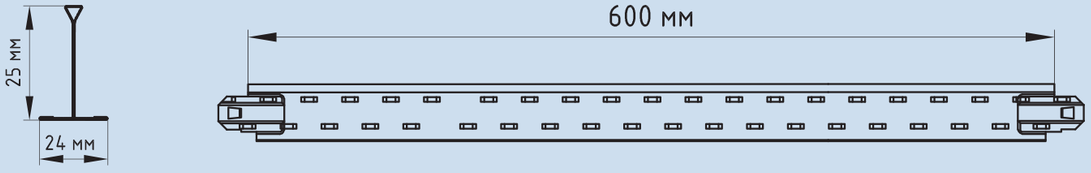

Системы стыкуются между собой

Технические характеристики			
Ширина фланца(видимой части) мм.	24		
Длина профиля	3600 мм	1200 мм	600 мм
Высота профиля	32 мм	25 мм	25 мм
Материал	Сталь с защитным покрытием		
Тип соединения	Внахлест		
Пуклевка	Двойная на всех профилях системы		
Класс горючести	Негорючая (НГ)		
Несущая способность (схема монтажа №1)	11,11 кг./м2		

Важно- несущая способность указана с соблюдением схемы монтажа, равномерно распределенной нагрузки на каркас системы в сборе.

Оцинкованная система Premium T24

Повышенная несущая способность и коррозийная стойкость

Подвесная система открытого типа, ширина фланца 24 мм.

Оцинкованная система PRiMET Premium T24 отличается повышенной прочностью и высоким показателем коррозийной стойкости. Применяется для монтажа минеральных плит и металлических кассет с одноуровневой и прямоугольной кромкой и кромкой с широким фланцем.

Board

Tegular

Основная направляющая

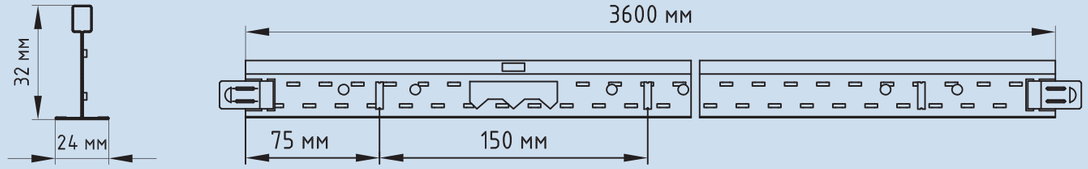

Поперечная направляющая 1200мм

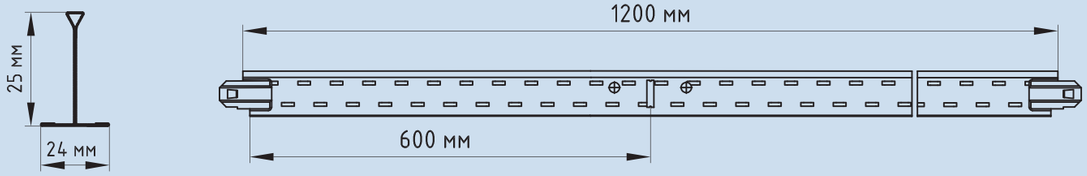

Поперечная направляющая 600мм

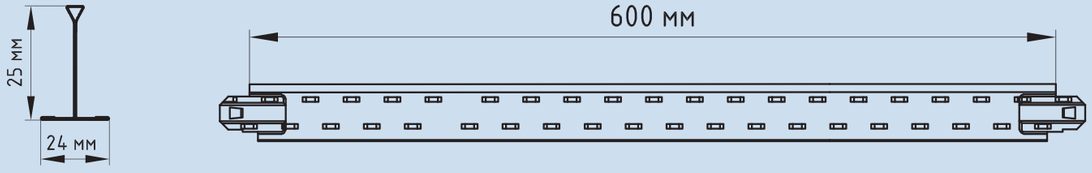

Системы стыкуются между собой

Технические характеристики			
Ширина фланца(видимой части) мм.	24		
Длина профиля	3600 мм	1200 мм	600 мм
Высота профиля	32 мм	25 мм	25 мм
Материал	Оцинкованная сталь		
Тип соединения	Внахлест		
Пуклевка	Двойная на всех профилях системы		
Класс горючести	Негорючая (НГ)		
Несущая способность (схема монтажа №1)	13,89 кг./м2		

Важно- несущая способность указана с соблюдением схемы монтажа, равномерно распределенной нагрузки на каркас системы в сборе.

Premium T15

Повышенная несущая способность и коррозийная стойкость

Подвесная система открытого типа, ширина фланца 15 мм

Оцинкованная система PRiMET Premium T15 отличается повышенной прочностью и высоким показателем коррозийной стойкости. Применяется для монтажа минеральных плит и кассет с кромкой, с узким фланцем, ячеистого металлического потолка GL15.

Microlook

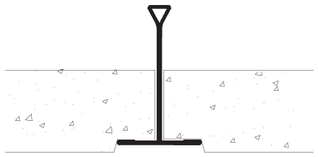

Основная направляющая

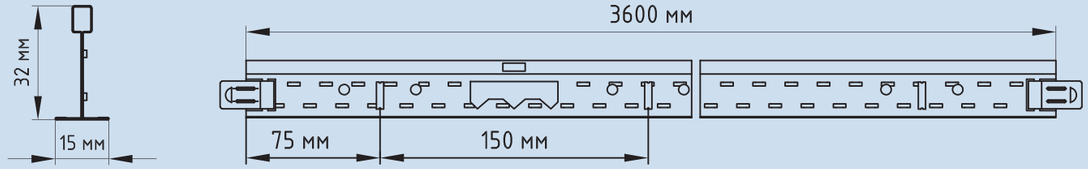

Поперечная направляющая 1200мм

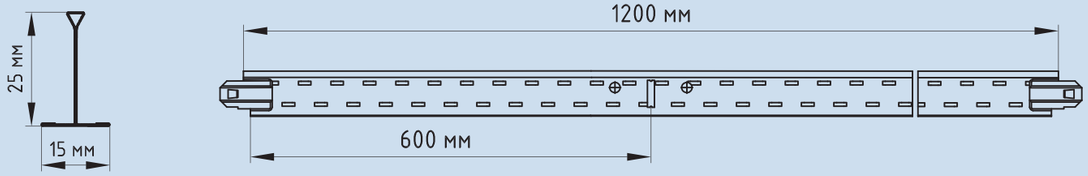

Поперечная направляющая 600мм

Технические характеристики			
Ширина фланца(видимой части) мм.	15		
Длина профиля	3600 мм	1200 мм	600 мм
Высота профиля	32 мм	25 мм	25 мм
Материал	Оцинкованная сталь		
Тип соединения	Внахлест		
Пуклевка	Двойная на всех профилях системы		
Класс горючести	Негорючая (НГ)		
Несущая способность (схема монтажа №1)	13,89 кг/м2		

Важно- несущая способность указана с соблюдением схемы монтажа, равномерно распределенной нагрузки на каркас системы в сборе.

ВАРИАНТЫ ПОЛИМЕРНОГО ПОКРЫТИЯ

белый | золото | серебро | хром | чёрный

Рекомендуемые схемы монтажа

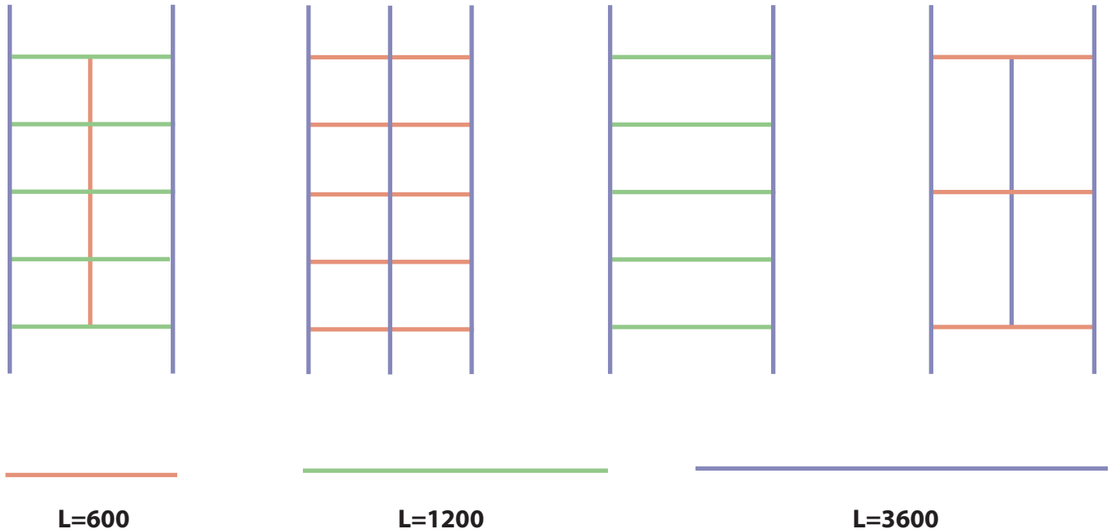

Расход материалов(на 1м^2)					
схема	**3,6м**	**1,2м**	**0,6м**	**подвес**	**упаковка**
№1	0,84	1,67	0,84	0,7 шт.	по расчету
№2	1,67		1,67	1,4 шт.	по расчету
№3	0,84	1,67		0,7 шт.	по расчету
№4	1,67		0,84	1,4 шт.	по расчету

Важно- монтаж дополнительного оборудования на каркас подвесной системы не допускается. Светильники, вентиляция и др. должны иметь собственное крепление к основанию потолка и не передавать нагрузку на каркас.

Комплектующие для монтажа

Пристеночный уголок

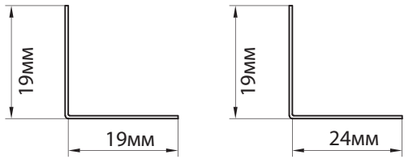

Угол пристенный
Длина 3000мм

Элемент конструкции подвесных потолков из окрашенной оцинкованной стали L-образной формы.

Крепится по периметру саморезами с частотой крепления не более 350мм. Варианты стыковки углового периметрального профиля:
с перекрытием, когда нижний соединяется под углом 45°, и без перекрытия – оба расположены под углом 45°.

Подвесы

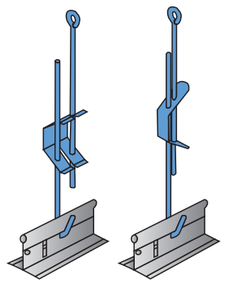

Крепежный элемент подвесной системы выполнен из оцинкованной стали
Обеспечивает надежное крепление подвесного потолка и позволяет организовать дополнительное подпотолочное пространство для размещения коммуникаций и их обслуживания.
Длина 500 мм наиболее распространенная, по согласованию с заказчиком возможно изготовить любой длины от 500 до 3000 мм.

Норма упаковки подвесных систем

							габариты упаковки		
Наименование	**1 кор./шт**	**1 кор.**	**вес 1 кор**	**1 паллет**	**м.п в 1 паллет.**	**вес кг. В 1 паллет**	**высота см**	**ширина см**	**длина см**
Профиль потолочный Т-24 3,6 Стандарт	40 шт.	144 м.п.	18,72	84 кор	12096	1700 кг.	6,20	13,60	364,50
Профиль потолочный Т-24 1,2 Стандарт	104 шт.	124,8 м.п	16,12	66 кор	8236,8	1050 кг.	12,20	18,20	123,00
Профиль потолочный Т-24 0,6 Стандарт	130 шт.	78 м.п.	10,14	96 кор	7488	965 кг.	13,00	18,20	62,30
Профиль потолочный Т-24 3,6 Премиум	40 шт.	144 м.п.	31,55	84 кор	12096	2415 кг.	6,20	13,60	364,50
Профиль потолочный Т-24 1,2 Премиум	104 шт.	124,8 м.п.	21,8	66 кор	8236,8	1470 кг.	12,20	18,20	123,00
Профиль потолочный Т-24 0,6 Премиум	130 шт.	78 м.п.	13,9	96 кор	7488	1325кг.	13,00	18,20	62,30
Профиль потолочный Т-15 3,6	30 шт.	108 м.п.	19,9 кг	60 кор	6480	1225 кг.	3,60	14,40	364,50
Профиль потолочный Т-15 1,2	96 шт.	115,2 м.п.	16,1 кг.	56 кор	6451,2	932 кг.	8,60	14,40	123,00
Профиль потолочный Т-15 0,6	96 шт.	57,6 м.п.	8,1 кг.	120 кор	6451,2	1002 кг.	8,60	14,40	62,30
Профиль пристеночны 19*19	60 шт.	180 м.п.	17,1 кг.	60 кор	12 600	1310 кг.	3,60	13,60	301,00
Профиль пристеночны 19*24	60 шт.	180 м.п.	18,72 кг.	56 кор	12 600	1430 кг.	3,60	13,60	301,00

Монтаж подвесной системы

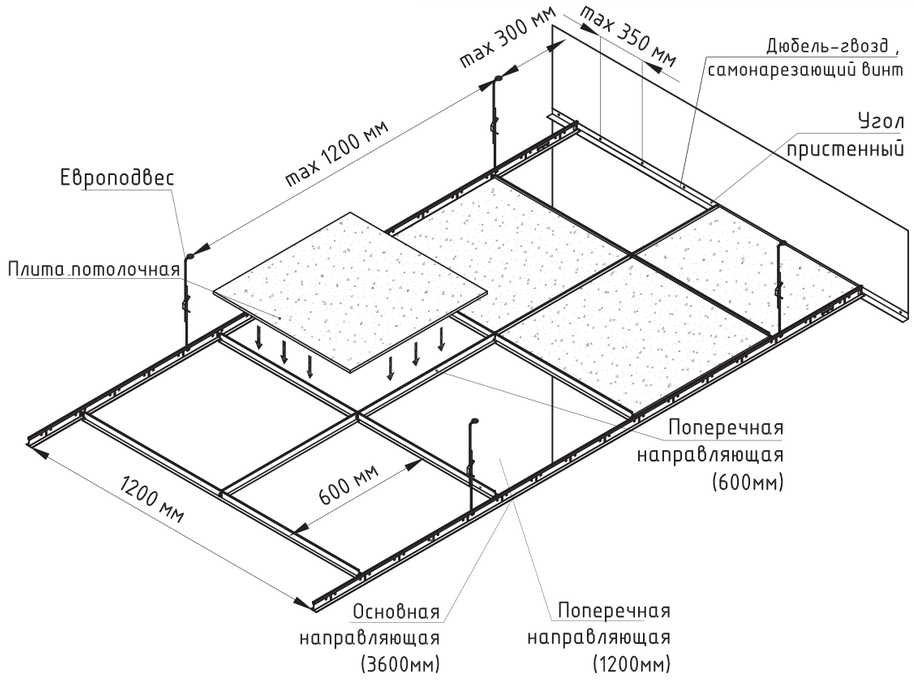

Шаг 1. Подготовить запотолочное пространство. Закрепить все коммуникации, не допуская их опирание на каркас подвесного потолка.

Шаг 2. Рекомендуем составить план-схему помещения и схему подвесного потолка, перед началом монтажа подвесной системы, чтобы сделать потолок симметричным относительно помещения.

Шаг 3. Монтаж необходимо начать с отбивки горизонтального уровня по периметру помещения. Высота определяется проектом. Когда уровень отмечен, крепим по периметру всего помещения угол пристеночный, закрепляя его через каждые 350 мм. Уровень установки уголка определяет высоту подвесного потолка. На углах подрезаем угловой профиль под 45 градусов, на прямых участках просто подводим друг к другу уголок стык в стык, делая крепление на каждом конце. Резать угловой профиль следует ножницами по металлу. Также угловой профиль крепится на все другие конструкции помещения, к которым примыкает подвесной потолок. Например, колонны.

Шаг 4. Далее устанавливаем основные направляющие подвесной системы на подвесы. Начинаем от одной стены. Основной профиль длиной 3,6 метра устанавливаем на подвесы с шагом 1200 мм., отступив от стены расстояние, обеспечивающее симметричность подрезанных панелей. Первый подвес должен быть установлен на расстоянии, не более 300 мм от стены..

Шаг 5. Если помещение длиной больше, чем 3,6 метра, стыкуем основные профили между собой. Для этого на концах предусмотрен специальный замок.

Шаг 6. По завершению стыковки профилей, производится их выравнивание по уровню в одной плоскости, которую образует уровень периметра. Делается это с помощью регулировки вверх-вниз подвесов, на которых закреплены основные направляющие 3,6м.

Шаг 7. В соответствии с планом - схемой монтируем поперечный профиль длиной 1,2 м в замковые отверстия направляющих 3,6 м.

Шаг 8. Далее монтируем поперечные направляющие 0,6 м. Их монтируем перпендикулярно в направляющие 1,2м. Таким образом, по всему потолку у нас должны получиться ячейки 600 х 600 мм. При использовании панелей размером, отличным от 600х600 мм (600х1200 и пр.) монтаж профилей осуществляется в соответствие с выбранной схемой.

ВНИМАНИЕ! Светильники, датчики сигнализации, кондиционеры и т.д., выходящие на лицевую часть подвесного потолка, должны крепиться на независимых подвесах! Запрещается крепиться к воздуховодам и другим коммуникационным системам.
В помещениях с повышенной влажностью, рекомендуется применять оцинкованную систему PRiMET Премиум или Т15. Дополнительно окрашенные по всей поверхности подвесы, также должны быть дополнительно окрашены.

Грильято классический

Описание:

Грильято – подвесной полок, представляющий собой ячеистую конструкцию . Решетки образуются из «U» образных профилей: «МАМА» и «ПАПА» которые в свою очередь монтируются на «U» образные направляющие, размером: 2,4 м – Основная направляющая «Main», 1,2м – поперечная направляющая, «Cross 1,2», 0,6м – малая поперечная направляющая «Cross 0,6».

Область применения:

Аэропорты, железнодорожные и автовокзалы, торговые центры и выставочные залы, места общественного питания, гостиницы, концертные залы, кинотеатры, мед.учреждения, образовательные учреждения и т. д.

Преимущество:

Грильято - дизайнерский потолок с большим разнообразием форм и цветовых решений. Он может быть изготовлен в цвет торгового оборудования или окрашен в корпоративные цвета компании. Потолок Грильято имеет ряд возможностей по световому оформлению – светильники можно встроить, подвесить или разместить в запотолочном пространстве. Потолок удобен в монтаже, все работы проводятся без пыли, ножницами по металлу.

Технические характеристики	
Материал	Алюминий
Толщина металла	0,3-0,4 мм
Типоразмер решетки	600х600
Высота профилей	30 мм, 40 мм, 50 мм
Цветовое исполнение (склад)	Белый, металлик, черный, металлик матовый
Ширина профиля	10 мм
Ячейка	30х30, 50х50, 75х75, 100х100, 150х150, 200х200

Комплектация

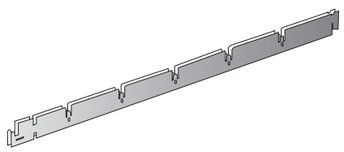

Профиль основной 2,4 м

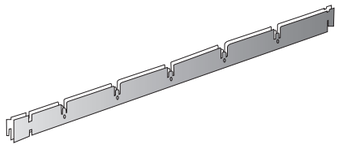

Профиль поперечный 1,2 и 0,6 м

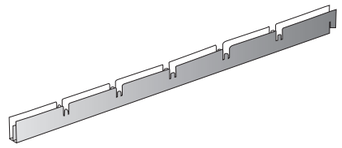

Профиль “МАМА” 0,6 м

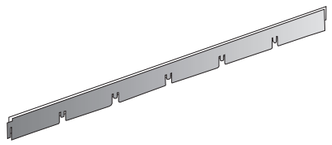

Профиль “ПАПА” 0,6 м

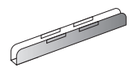

соединитель

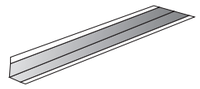

Профиль угловой

подвес

Коэффициент расхода на 1 м2

ячейка	30х30	50х50	75х75	100х100	150х150	200х200
коэф. расхода	66,7	40	26,7	20	13,34	10

для расчета цены за м2. Грильято, необходимо умножить цену 1 м.п. на коэффициент ячейки.
ПРИМЕР - цена 1 м.п. Грильято: цвет белый, высота полки 40 мм, толщина металла 0,3 мм = 10 руб. м.п.
Необходимо посчитать цену за м2:
Ячейка 100х10 10 руб х 20 = 200 руб. м2, без учета пристеночного уголка и подвеса.
Ячейка 50х50. 10 руб. х 40 = 400 руб. м2, без учета пристеночного уголка и подвеса.

Схема сборки «МАМА» «ПАПА»

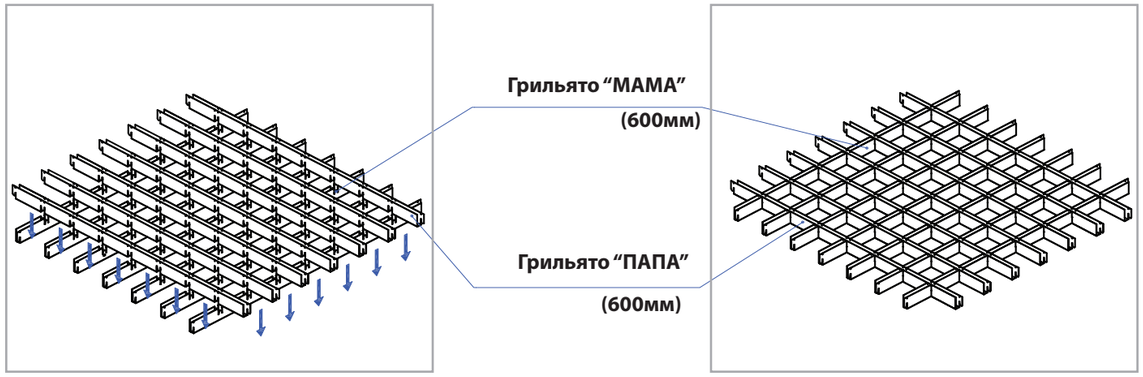

Схема сборки направляющих профилей 2,4 м, 1,2м, 0,6 м.

Крепление основной направляющей Грильято (2400 мм)с поперечной напровляющей Грильято (1200 мм)

Крепление основной направляющей Грильято (1200 мм)с 2-мя малыми поперечными напровляющими (600 мм)

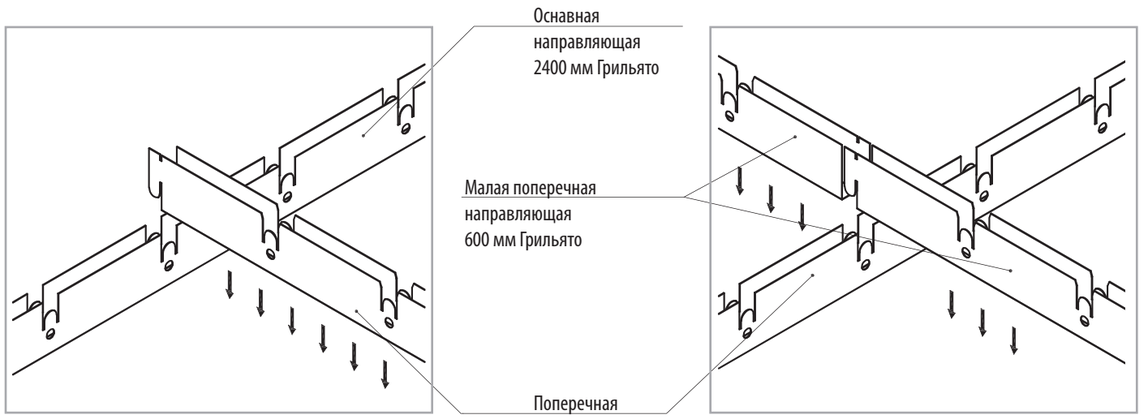

Расход профилей «МАМА» «ПАПА»

Грильято классический.
Размер ячейки 50х50.

Расход профилей на один модуль 600х600
“МАМА”- 11 шт.;
“ПАПА” - 11 шт.

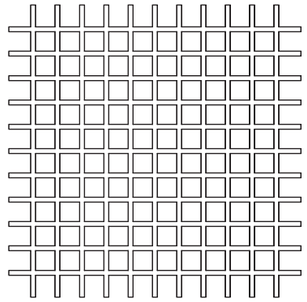

Грильято классический.
Размер ячейки 75х75.

Расход профилей на один модуль 600х600
“МАМА”- 7 шт.;
“ПАПА” - 7 шт.

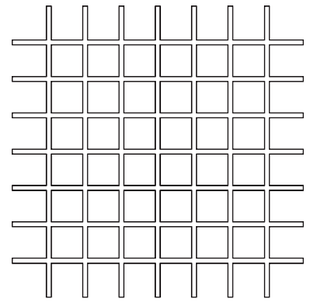

Грильято классический.
Размер ячейки 100х100.

Расход профилей на один модуль 600х600
“МАМА”- 5 шт.;
“ПАПА” - 5 шт.

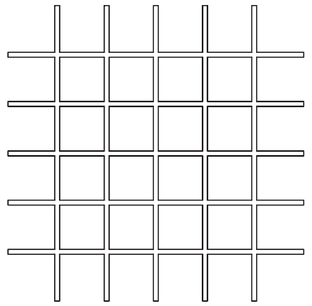

Грильято классический.
Размер ячейки 150х150.

Расход профилей на один модуль 600х600
“МАМА”- 3 шт.;
“ПАПА” - 3 шт.

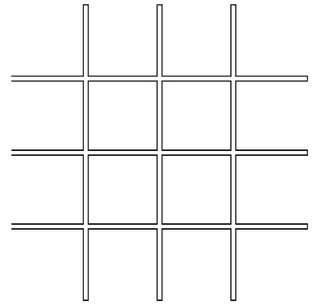

Грильято классический.
Размер ячейки 200х200.

Расход профилей на один модуль 600х600
“МАМА”- 2 шт.;
“ПАПА” - 2 шт.

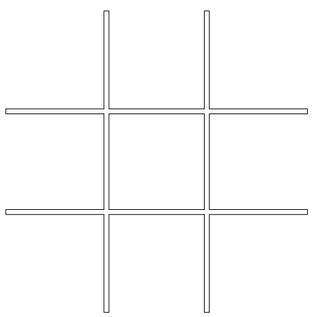

Высота профилей Грильято:
- 50 мм;
- 40 мм;
- 30 мм.

Количество элементов на 1 м2

изделия	наименование	30х30	50х50	75х75	100х100	150х150	200х200
решетка	600х600			2,78 шт.			
количество профилей в решетке	“МАМА” 0,6	19шт. / 11,4 м.п.	11 шт./ 6,6 м.п	7 шт. / 4,2 м.п	5 шт. / 3 м.п	3 шт. / 1,8 м.п.	2 шт. / 1,2 м.п.
	“ПАПА” 0,6	19шт. / 11,4 м.п.	11 шт./ 6,6 м.п	7 шт. / 4,2 м.п	5 шт. / 3 м.п	3 шт. / 1,8 м.п.	2 шт. / 1,2 м.п.
	несущ. напр. 2,4		0,7 шт. / 1,67 м.п			0,35 шт./ 0,84 м.п	
несущие направляющие main	попереч.напр 1,2		не используется			1,39 шт. / 1,67 м.п	
	попереч.напр 0,6		2,78 шт./ 1,67 м.п.			1,39 шт./ 0,84 м.п	
	соединитель		0,7 шт.			0,35 шт .	
	подвес		1,85 шт.			0,93 шт.	
	пристеночный угол	по расчету					

Норма упаковки

Грильято	высота профиля мм	габариты упаковки	шт. в упаковке	шт. в паллете	м.п в упаковке	м.п. в паллете
Гриальто МАМА 600 мм	30	618х225х215	280	8960	168	5376
Гриальто ПАПА 600 мм	30	618х225х215	280	8960	168	5376
направляющая 600 мм	30	618х225х215	280	8960	168	5376
направляющая 1200 мм	30	1218х225х215	280	7000	336	8400
направляющая 2400 мм	30	2418х225х215	280	3360	672	8064
Гриальто МАМА 600 мм	40	618х225х215	200	6400	120	3840
Гриальто ПАПА 600 мм	40	618х225х215	200	6400	120	3840
направляющая 600 мм	40	618х225х215	200	6400	120	3840
направляющая 1200 мм	40	1218х225х215	200	5000	240	6000
направляющая 2400 мм	40	2418х225х215	200	2400	480	5760
Гриальто МАМА 600 мм	50	618х225х215	160	5120	96	3072
Гриальто ПАПА 600 мм	50	618х225х215	160	5120	96	3072
направляющая 600 мм	50	618х225х215	160	5120	96	3072
направляющая 1200 мм	50	1218х225х215	160	4000	192	4800
направляющая 2400 мм	50	2418х225х215	160	1920	384	4608

Схема монтажа Грильято

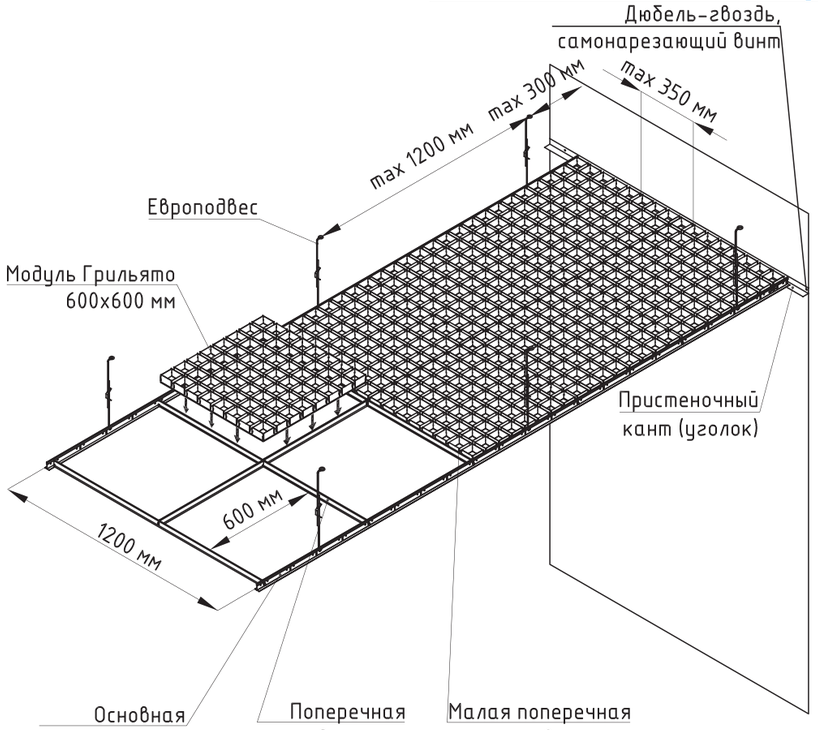

Шаг 1. Подготовить запотолочное пространство. Закрепить все коммуникации, не допуская их опирание на каркас подвесного потолка.

Шаг 2. Рекомендуем составить план-схему помещения и схему подвесного потолка, перед началом монтажа подвесной системы, чтобы сделать потолок симметричным относительно помещения.

Шаг 3. Монтаж необходимо начать с отбивки горизонтального уровня по периметру помещения. Высота определяется проектом. Когда уровень отмечен, крепим по периметру всего помещения угол пристеночный, закрепляя его через каждые 350 мм. Уровень установки уголка определяет высоту подвесного потолка. На углах подрезаем угловой профиль под 45 градусов, на прямых участках просто подводим друг к другу уголок стык в стык, делая крепление на каждом конце. Резать угловой профиль следует ножницами по металлу. Также угловой профиль крепится на все другие конструкции помещения, к которым примыкает подвесной потолок, например, колонны.

Шаг 4. Далее устанавливаем основные направляющие 2,4 м. на подвесы. Начинаем от одной стены. Основной профиль длиной 2,4 метра устанавливаем на подвесы с шагом 1000 мм., отступив от стены расстояние, обеспечивающее симметричность подрезанных решеток. Первый подвес должен быть установлен на расстоянии, не более 300 мм от стены..

Шаг 5. Если помещение длиной больше, чем 2,4 метра, стыкуем основные профили между собой, для этого используем соединитель Грильято. В местах стыка, дополнительно закрепись подвесами на концах основных профилей.

Шаг 6. По завершению стыковки профилей, производится их выравнивание по уровню в одной плоскости, которую образует уровень периметра. Делается это с помощью регулировки вверх-вниз подвесов, на которых закреплены основные направляющие 2,4 м.

Шаг 7. В соответствие с план-схемой монтируем поперечный профиль длиной 1,2 м перпендикулярно основному профилю с шагом 1200 мм.

Шаг 8. Далее монтируем поперечные направляющие 0,6 м. Их монтируем перпендикулярно в направляющие 1,2 м. Таким образом, по всему потолку у нас должны получиться ячейки 600 х 600 мм.

Шаг 9. Далее приступаем к сбору решетки, состоящей из профилей «МАМА» и «ПАПА» для этого соединяем их перпендикулярно друг другу. По окончании сборки решеток, заполняем ими каркас, оставляя места под светильники.

ВНИМАНИЕ! Светильники, датчики сигнализации, кондиционеры и т.д., выходящие на лицевую часть подвесного потолка, должны крепиться на независимых подвесах! Запрещается крепиться к воздуховодам и другим коммуникационным системам.

Грильято «GL 15»

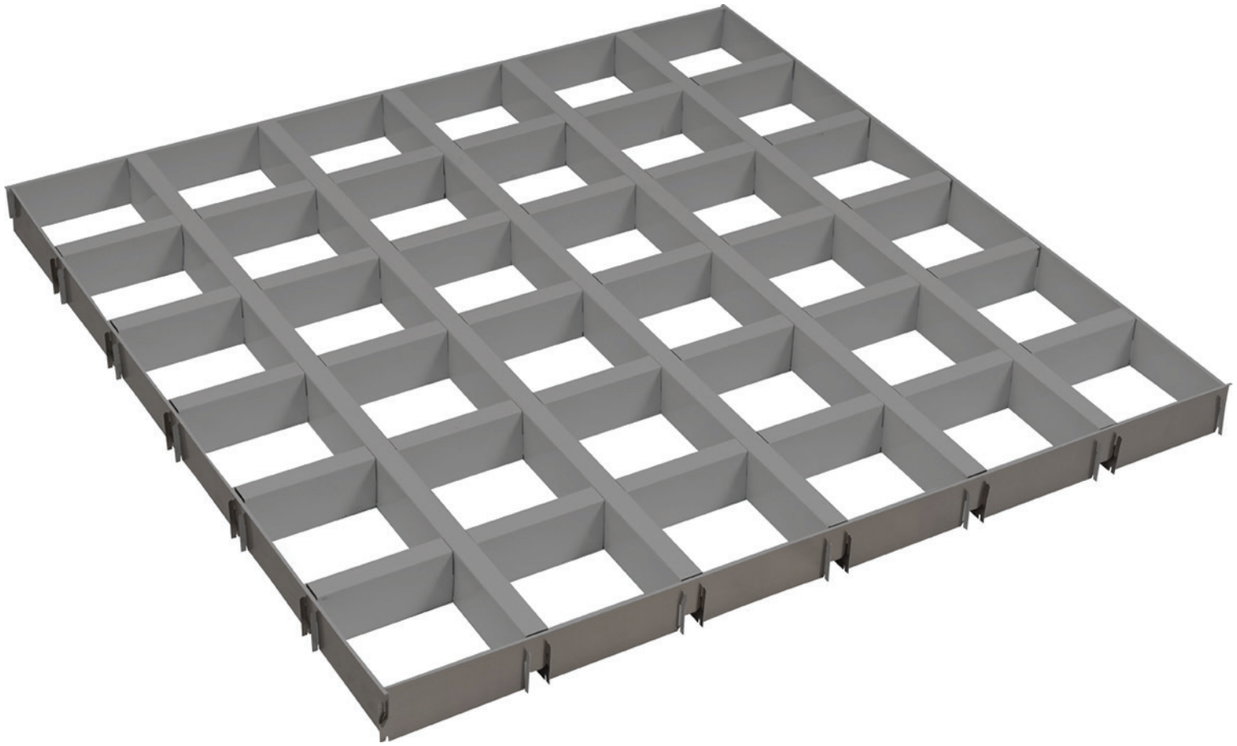

Описание:

Грильято GL 15 - это ячеистый потолок кассетного типа, с размером решетки 600х600мм. состоящий из «U» образных профилей «МАМА» и «ПАПА» с шириной базы 15 мм. По периметру решетка обрамлена L-образным профилем. Каждая отдельная решетка монтируется в каркас подвесной системы Т15 Premium.

Область применения:

Аэропорты, железнодорожные и автовокзалы, торговые центры и выставочные залы, места общественного питания, гостиницы, концертные залы, кинотеатры, мед.учреждения, образовательные учреждения и т.д.

Преимущество:

Грильято GL 15 сочетает в себе основные преимущества каркаса Т15 Premium и классического Грильято. Легкость и скорость монтажа, позволяет демонтировать и повторно монтировать отдельные ячейки без нарушения целостности конструкции, обеспечивает удобный доступ в запотолочное пространство.

Технические характеристики	
Материал	Алюминий 0,3-0,4 мм
Комплектация	Решетка GL15 - (“МАМА”, “ПАПА”, L-профиль), Каркас - (Т15 Premium)
Типоразмер решетки GL15 (мм)	600х600
Высота профилей (мм)	37 мм, 47 мм
Цветовое исполнение (склад)	Белый, металлик, черный
Ширина базы (мм)	15 мм
Ячейка (мм)	50х50; 60х60; 75х75; 86х86; 100х100; 120х120; 150х150; 200х200

Комплектация

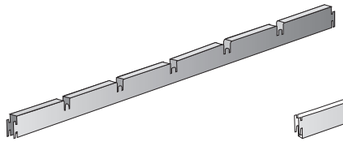

Профиль «ПАПА» GL15

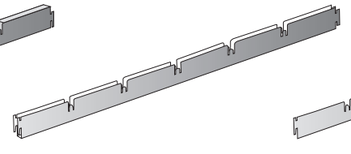

Профиль «МАМА» GL15

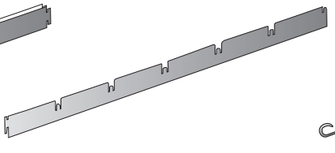

L-профиль обрамляющий

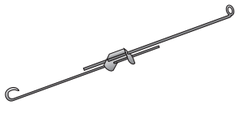

подвес

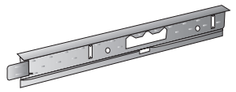

Профиль 3,6 Т15

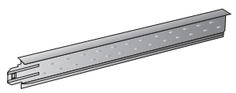

Профиль 1,2 Т15

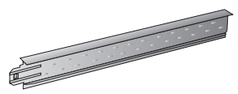

Профиль 0,6 Т15

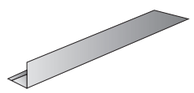

Профиль угловой

Коэффициент расхода на 1 м2

ячейка	50х50	60х60	75х75	86х86	100х100	120х120	150х150	200х200
коэф. расхода	43,34	36,68	30,02	26,68	23,34	20,02	16,68	13,34

Монтаж кассеты GL 15

Крепление 2-х “L”- образных направляющих GL T 15 (600 мм)

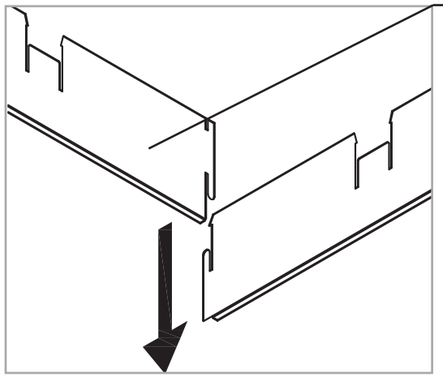

Четыре “L”- образных направляющих GL T 15 (600 мм) в сборке

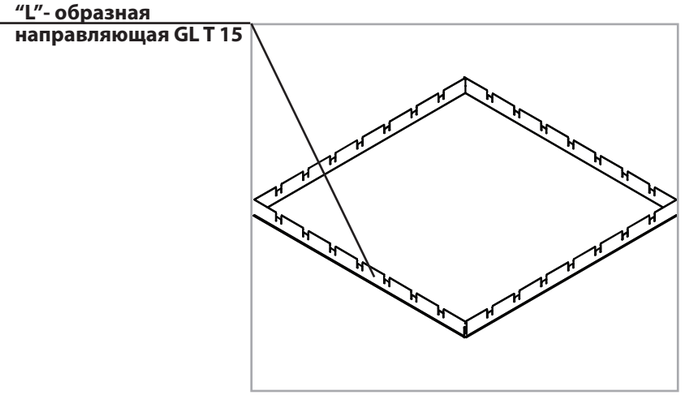

Крепление Грильято “МАМА” (600 мм) с Грильято “ПАПА” (600 мм)

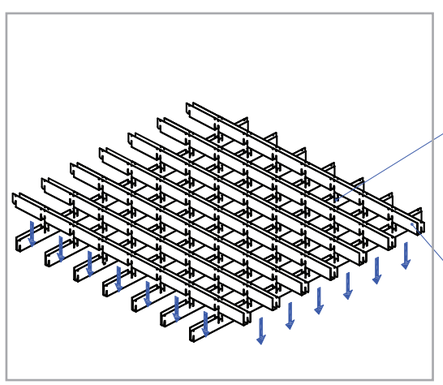

Грильято “МАМА” (600 мм), Грильято “ПАПА” (600 мм) и “L”- образная направляющая GL T 15 в сборке

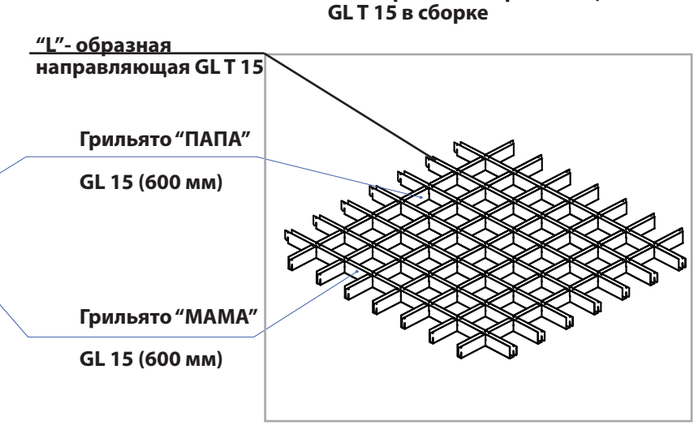

Расход профилей «МАМА» «ПАПА» «L-профиль»

Грильято GL15.
Размер ячейки 50х50.

Расход профилей на один модуль 600х600
“МАМА”- 11 шт.;
“ПАПА” - 11 шт.
“L - направ.- 4 шт.

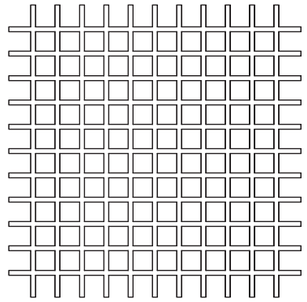

Грильято GL15.
Размер ячейки 75х75.

Расход профилей на один модуль 600х600
“МАМА”- 7 шт.;
“ПАПА” - 7 шт.
“L - направ.- 4 шт.

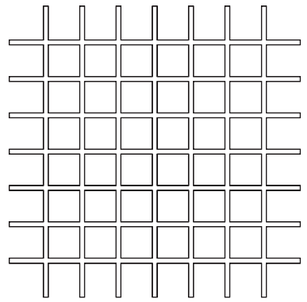

Грильято GL15.
Размер ячейки 100х100.

Расход профилей на один модуль 600х600
“МАМА”- 5 шт.;
“ПАПА” - 5 шт.
“L - направ.- 4 шт.

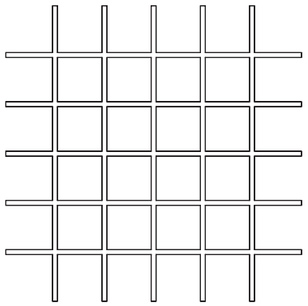

Грильято GL15.
Размер ячейки 150х150.

Расход профилей на один модуль 600х600
“МАМА”- 3 шт.;
“ПАПА” - 3 шт.
“L - направ.- 4 шт.

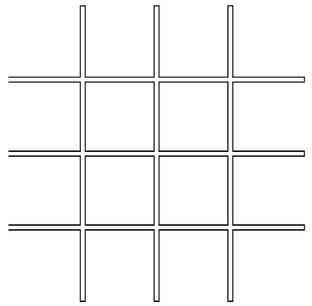

Грильято GL15.
Размер ячейки 200х200.

Расход профилей на один модуль 600х600
“МАМА”- 2 шт.;
“ПАПА” - 2 шт.
“L - направ.- 4 шт.

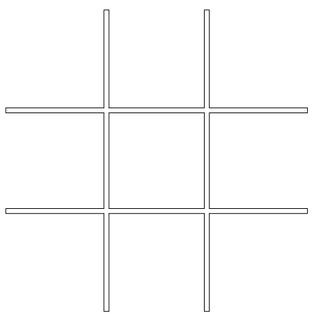

Высота профилей Грильято:
- 50 мм;
- 40 мм;

Количество элементов на 1 м2

наименование	тип	модуль (мм)	ед.изм	Расход на 1м2							
				50x50	60x60	75x75	86x86	100x100	120x120	150x150	200x200
Решетка	GL 15	600x600	шт.	2,78	2,78	2,78	2,78	2,78	2,78	2,78	2,78
количество профилей в решетке	мама	600	шт.	11	9	7	6	5	4	3	2
	папа	600	шт.	11	9	7	6	5	4	3	2
	L-профиль	600	шт.	4	4	4	4	4	4	4	4
подвесная система T15 Premium	Несущий проф.	3600	м.п.	0,84	0,84	0,84	0,84	0,84	0,84	0,84	0,84
	попереч. Проф.	1200	м.п.	1,67	1,67	1,67	1,67	1,67	1,67	1,67	1,67
	попереч. Проф.	600	м.п.	0,84	0,84	0,84	0,84	0,84	0,84	0,84	0,84
подвес	евпровподвес		м.п.	0,84	0,84	0,84	0,84	0,84	0,84	0,84	0,84
угол пристеночный	PL 19x19 PL19x24	3000	м.п.	по расчету							

Норма упаковки

Грильято GL 15	высота профиля мм	габариты упаковки	шт. упаковке	шт. в паллете	м.п в упаковке	м.п. в паллете
“МАМА” 600мм	37	618x225x215	140	4480	84	2688
“ПАПА” 600мм	37	618x225x215	140	4480	84	5376
L-профиль 600 мм	37	630x145x85	540	12960	324	7776
“МАМА” 600мм	47	618x225x215	112	3584	67,2	2150,4
“ПАПА” 600мм	47	618x225x215	112	3584	67,2	2150,4
L-профиль 600 мм	47	630x145x85	360	8640	216	5184

Схема монтажа Грильято

Расположение подвесов при монтаже светильников.

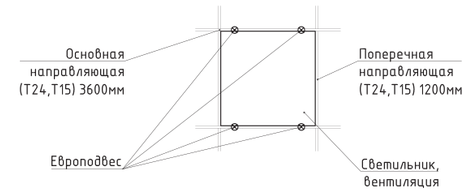

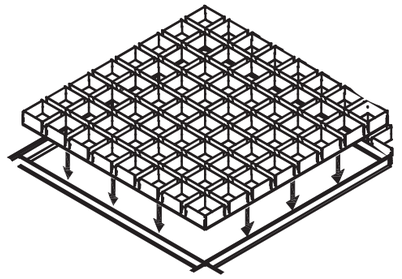

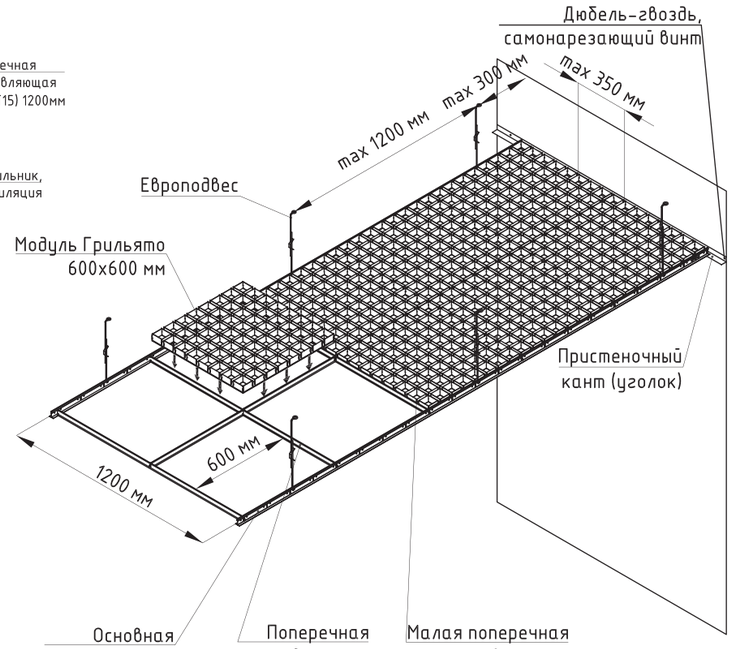

Шаг 1. Подготовить запотолочное пространство. Закрепить все коммуникации, не допуская их опирание на каркас подвесного потолка.
Шаг 2. Рекомендуем составить план-схему помещения и схему подвесного потолка, перед началом монтажа подвесной системы, чтобы сделать потолок симметричным относительно помещения.
Шаг 3. Монтаж необходимо начать с отбивки горизонтального уровня по периметру помещения. Высота определяется проектом. Когда уровень отмечен, крепим по периметру всего помещения угол пристеночный, закрепляя его через каждые 350 мм. Уровень установки уголка определяет высоту подвесного потолка. На углах подрезаем угловой профиль под 45 градусов, на прямых участках просто подводим друг к другу уголок стык в стык, делая крепление на каждом конце. Резать угловой профиль следует ножницами по металлу. Также угловой профиль крепится на все другие конструкции помещения, к которым примыкает подвесной потолок, например, колонны.
Шаг 4. Далее устанавливаем основные направляющие подвесной системы T15 Premium на подвесы. Начинаем от одной стены. Основной профиль длиной 3,6 метра устанавливаем на подвесы с шагом 1200 мм, отступив от стены расстояние, обеспечивающее симметричность подрезанных панелей. Первый подвес должен быть установлен на расстоянии, не более 300 мм от стены.
Шаг 5. Если помещение длиной больше, чем 3,6 метра, стыкуем основные профили между собой, для этого на концах предусмотрен специальный замок.
Шаг 6. По завершению стыковки профилей, производится их выравнивание по уровню в одной плоскости, которую образует уровень периметра. Делается это с помощью регулировки вверх-вниз подвесов, на которых закреплены основные направляющие 3,6м.
Шаг 7. В соответствие с план-схемой монтируем поперечный профиль T15 Premium длиной 1,2 м в замковые отверстия направляющих 3,6 м.
Шаг 8. Далее монтируем поперечные направляющие 0,6 м. Их монтируем перпендикулярно в направляющие 1,2 м. Таким образом, по всему потолку у нас должны получиться ячейки 600 х 600 мм.
Шаг 9. Далее приступаем к сбору решетки, состоящей из профилей «МАМА», «ПАПА», для этого соединяем их перпендикулярно друг другу. По окончании сборки решеток, монтируем L- профиль по периметру, по 1 L-профилю на каждую сторону, заполняем ими каркас, оставляя места под светильники.

ВНИМАНИЕ! Светильники, датчики сигнализации, кондиционеры и т.д., выходящие на лицевую часть подвесного потолка, должны крепиться на независимых подвесах! Запрещается крепиться к воздуховодам и другим коммуникационным системам.

Кассета открытого типа

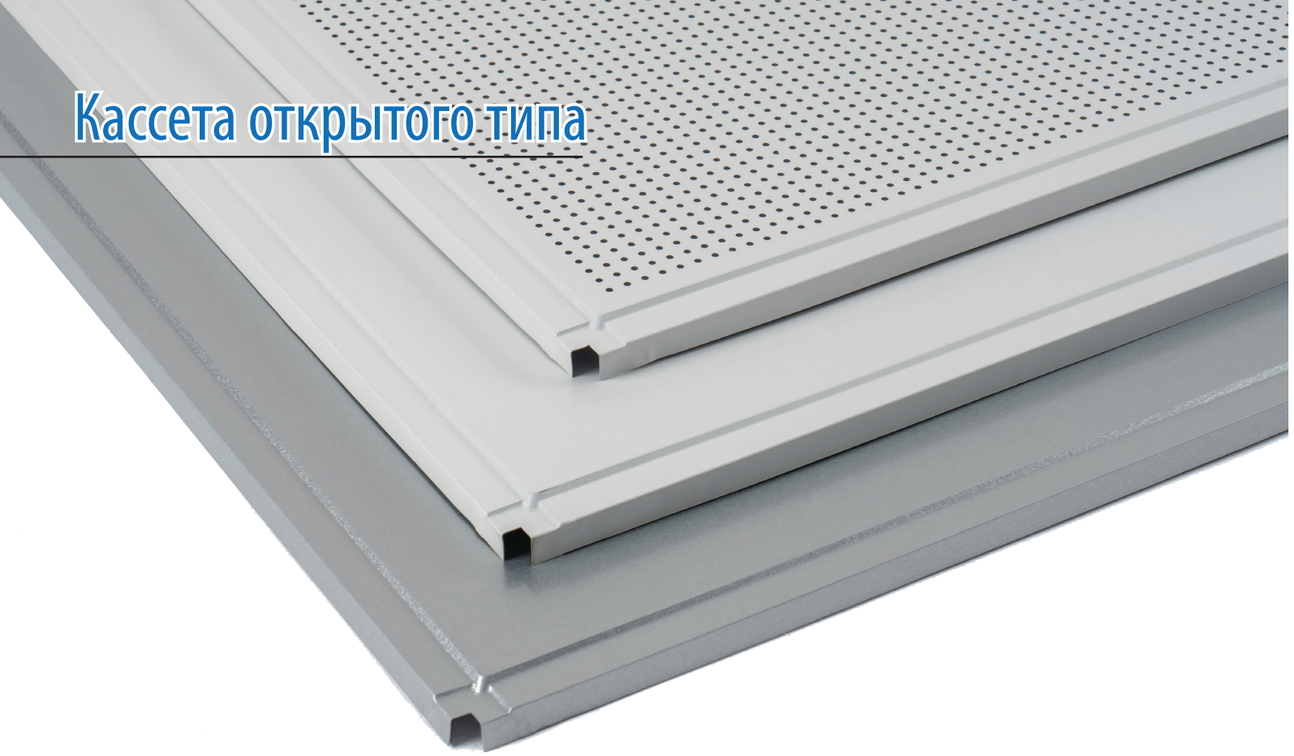

Описание:
Монтируется на подвесную систему открытого типа Т24 и Т15. Производятся в трех видах кромки: Line, Tegular 45 градусов, Tegular 90 градусов. Поверхность кассет может быть, как гладкой, так и перфорированной, для улучшения акустических характеристик.

Область применения:
Детские и образовательные учреждения, офисные помещения, малоэтажные и многоэтажные здания, лечебно-профилактических учреждений, предприятий общественного питания.

Преимущество:
Огнестойкость, долговечность, гигиеничность, коррозийная стойкость, кассеты производятся из алюминия, это позволяет использовать ее в местах с повышенной влажностью. Возможность перфорации увеличивает коэффициент звукопоглощения.

Справочная таблица

Вид кромки	модель	Комплектация		Материал		перфорация	расход на м²
				Al	Zn		
Line	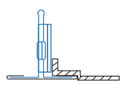	панель	PRIMET LINE	0.3 - 0.5 мм	0,3-0,4 мм	1,8 мм	2,78 шт.
		подвесная система	Т24,Т15		0,18-0,25 мм		
		подвес	европодвес		0,3 мм		
		уголок	PL		0,3 мм		
К45	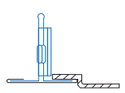	панель	PRIMET K45	0.3 - 0.5 мм	0,3 - 0,4 мм	1,8 мм	2,78 шт.
		подвесная система	Т24,Т15		0,18 - 0,25 мм		
		подвес	европодвес		0,3 мм		
		уголок	PL.PLL		0,3 мм		
К90	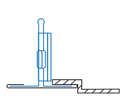	панель	PRIMET K90	0.3 - 0.5 мм	0,3 - 0,4 мм	1,8 мм	2,78 шт.
		подвесная система	Т24,Т15		0,18 - 0,25 мм		
		подвес	европодвес		0,3 мм		
		уголок	PL.PLL		0,3 мм		

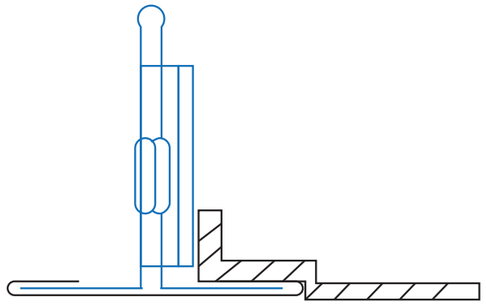

Кассета алюминиевая **PRIMET LINE**

Тип комки	Line
Толщина(мм)	0.32
Типоразмер(мм)	600 x 600
Цвет	Белый,Металик,Чёрный,ПокраскаRAL
Тип подвесной	Открытая подвесная системаТ24/Т15
Вес(кг/м²)	0,97 кг/м²
Влагостойкость	100%
Класс пожарной опасности	НГ, КМ1
Перфорация	1,8 мм
Норма упаковки	36шт./уп. 864шт./паллета

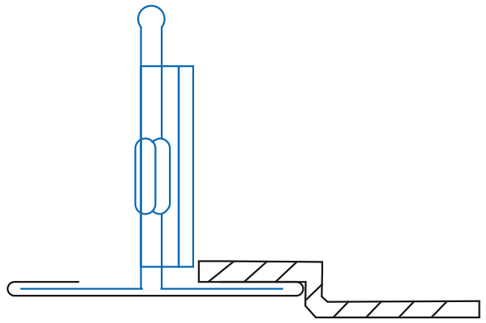

Кассета алюминиевая **PRIMET K45**

Тип комки	K45
Толщина(мм)	0.32
Типоразмер(мм)	600 x 600
Цвет	Белый,Металик,Чёрный,ПокраскаRAL
Тип подвесной	Открытая подвесная системаТ24/Т15
Вес(кг/м²)	0,97 кг/м²
Влагостойкость	100%
Класс пожарной опасности	НГ, КМ1
Перфорация	1,8 мм
Норма упаковки	40 шт./уп. 1200 шт./паллета

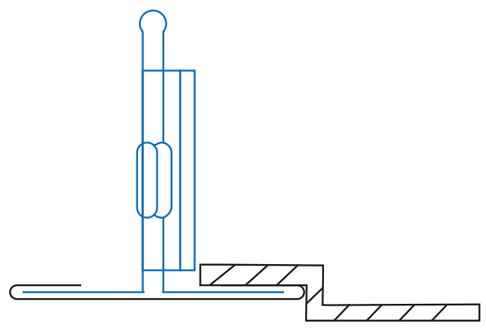

Кассета алюминиевая **PRIMET K90**

Тип комки	K90
Толщина(мм)	0.32
Типоразмер(мм)	600 x 600
Цвет	Белый,Металик,Чёрный,ПокраскаRAL
Тип подвесной	Открытая подвесная системаТ24/Т15
Вес(кг/м²)	0,97 кг/м²
Влагостойкость	100%
Класс пожарной опасности	НГ, КМ1
Перфорация	1,8 мм
Норма упаковки	40 шт./уп. 1200 шт./паллета

Разновидность кромок

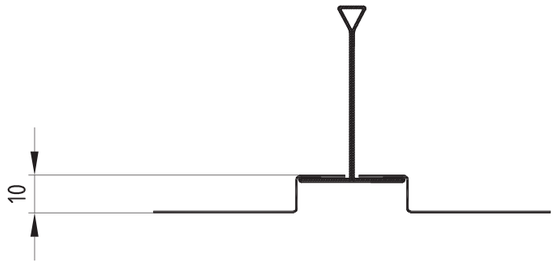

K90 - кромка со ступенькой 90*

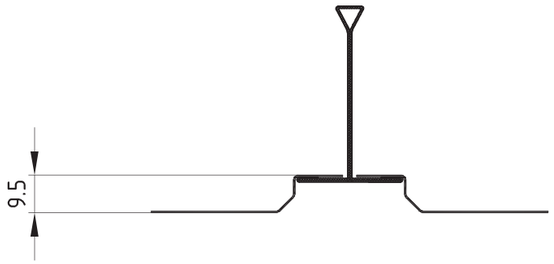

K45 - кромка со ступенькой 45*

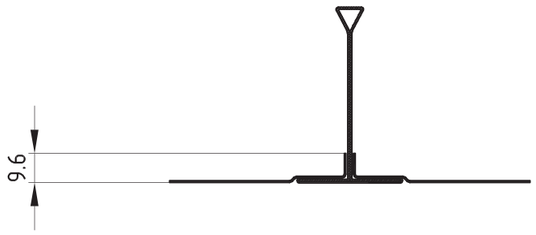

Line - кромка в один уровень
с системой

Перфорация

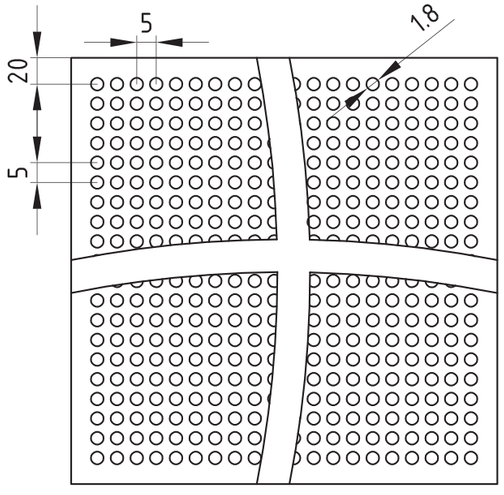

Перфорация Ø 1,8 мм.

Монтажная схема

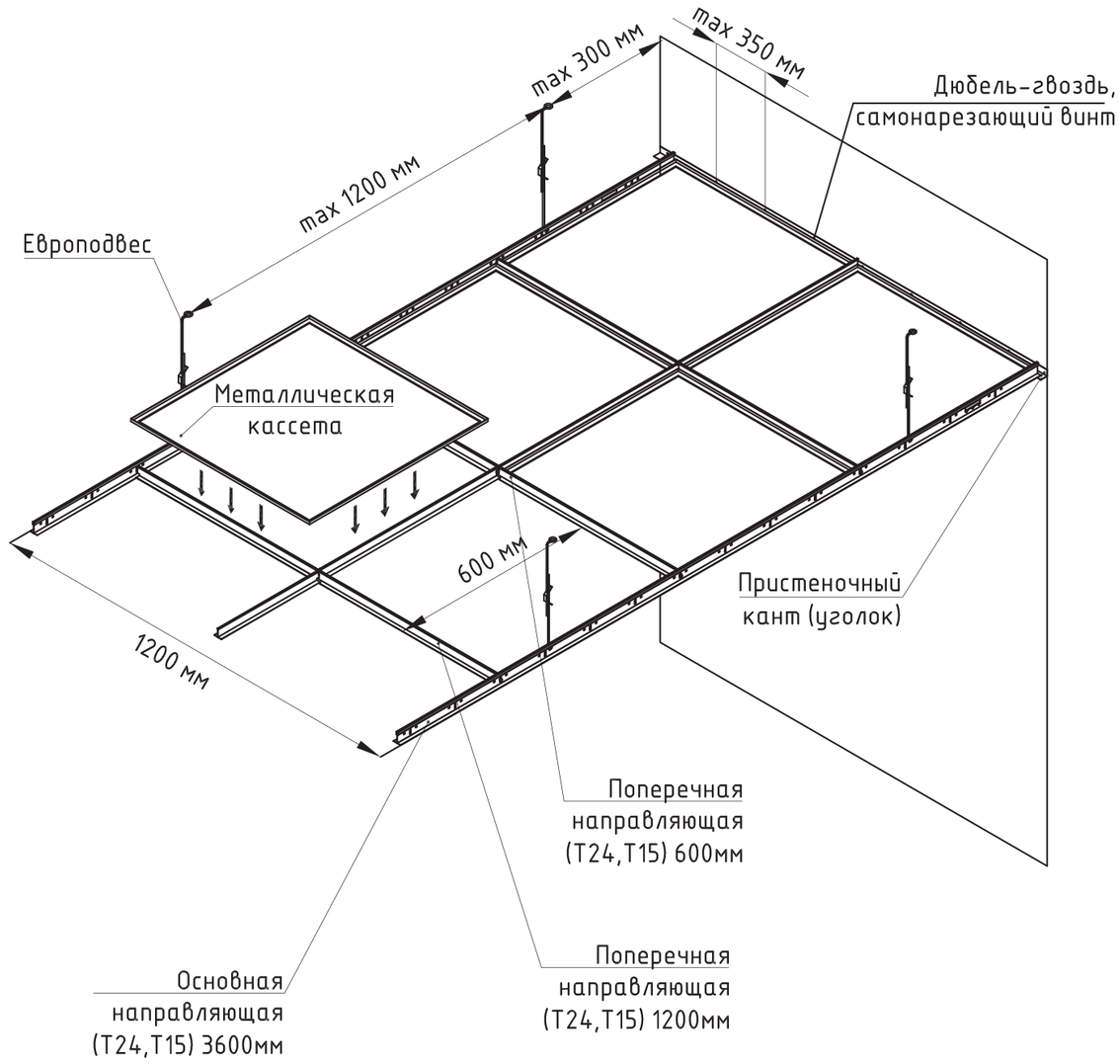

Кассета скрытого типа крепления

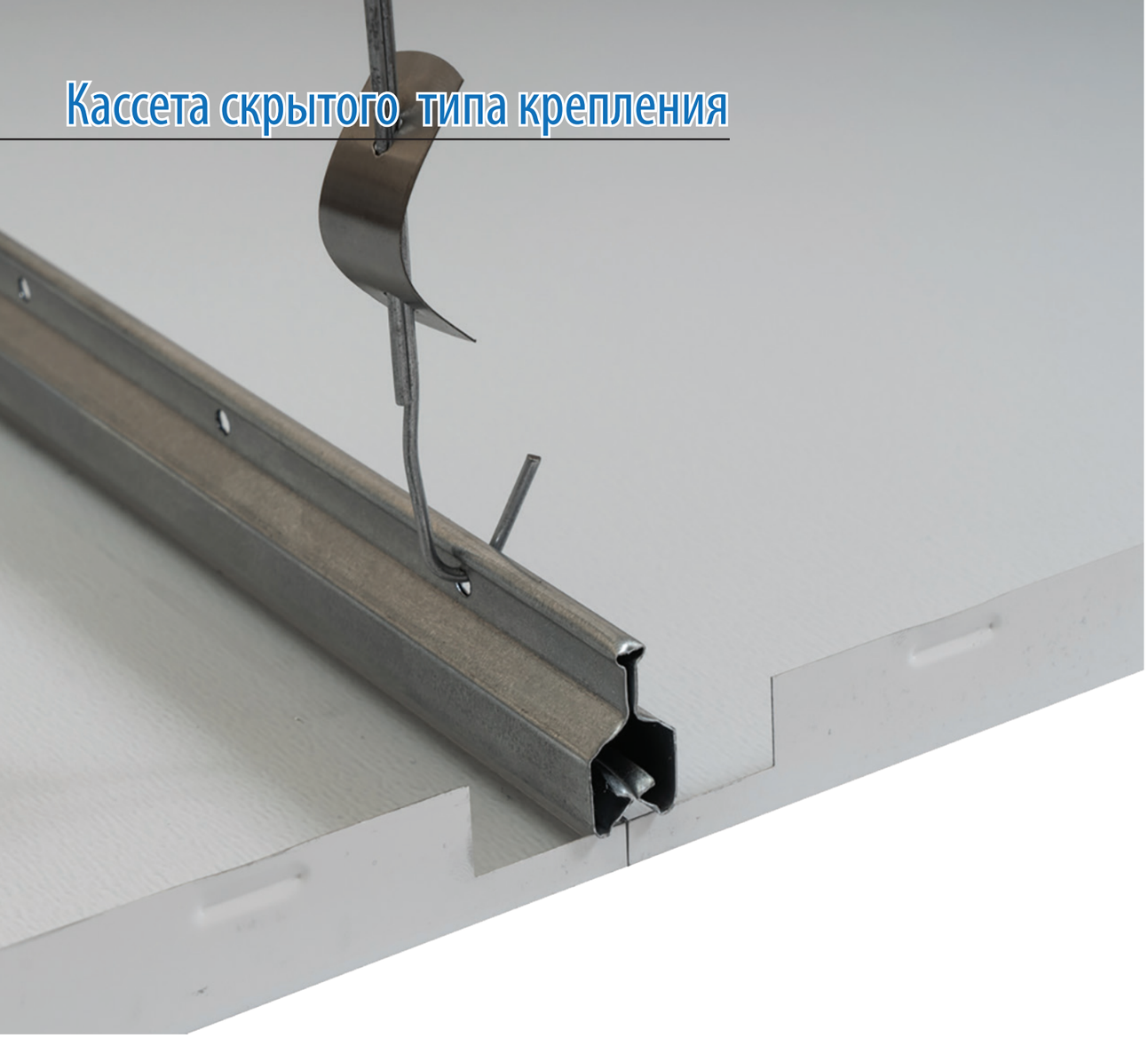

Кассетный потолок на скрытой подвесной системе

применяется в случаях, где к интерьеру помещения предъявляются требования в виде создания монолитной потолочной конструкции. Представляет собой конструкцию, где несущий профиль «Стрингер» к которому крепятся металлические кассеты, остается невидимым по завершении сборки. Несущая направляющая монтируется с шагом в 600 мм.

Область применения:

Аэропорты, железнодорожные и автовокзалы, торговые центры и выставочные залы, места общественного питания, гостиницы, мед.учреждения, образовательные учреждения.

Преимущество:

более надежное и жесткое крепление кассет по отношению кассеты с открытой системой.
Выдерживает ветровые нагрузки.
Обеспечивает легкий монтаж/демонтаж, что в свою очередь облегчает доступ в подпотолочное пространство.

Характеристики	
Материал изготовления	Кассета: Al 0.4 – 0,5 мм; Стрингер: Zn – 0,5 мм
Кромка кассеты	К 90
Перфорация	2,5 мм
Типоразмер	Стрингер L = 4м Кассета 600х600 мм
Класс пожарной безопасности	НГ, КМ1
Зона влажности	Сухая, нормальная, влажная
Количество в упаковке	Стрингер – 10шт./40 м.п.; Кассета К90 – 14 шт.

Количество элементов на 1 м2

№	наименование	типоразмер	Количество на м2
1	Стрингер 3С	L = 4000 мм	1,67 м.п.
2	Кассета 3С К90	600х600 мм	2,78 шт.
3	европодвес	L=500-3000 мм	1,67 шт.
4	угол пристеночный	19, 24 х 3000 мм	по расчету
5	подвес анкерный		1,67 шт.
6	Профиль ПП 60*27	L=3000 мм	1 м.п.
7	Профиль ПП 27*28		По расчету
8	соединитель 2-ух уровневый		1,67 шт.
9	удленнитель ПП профиля		= количеству ПП60*27

Комплектация

Стрингер

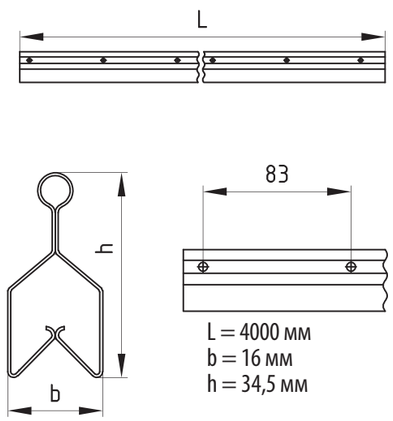

Угол пристеночный

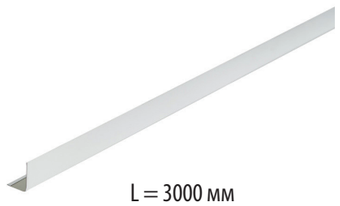

Кассета 3С К90

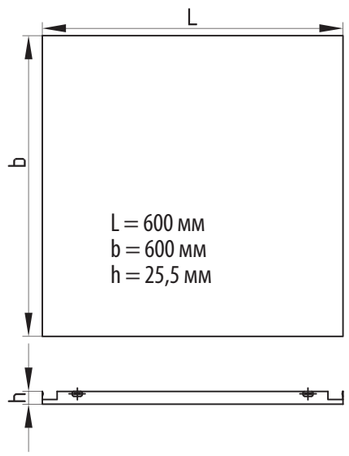

Подвес

Держатель стрингера

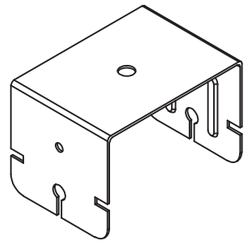

Соеденитель 2-х уровневый

Монтаж стрингера и кассеты

Крепление металлической кассеты тип 2 К90 с основной направляющей Stringer

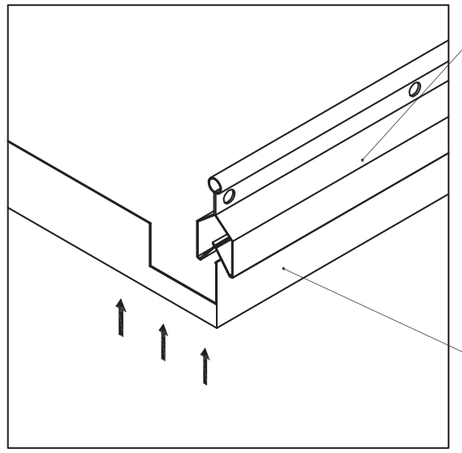

Крепление 2 - х металлических кассет тип 2 К90 с основной направляющей Stringer

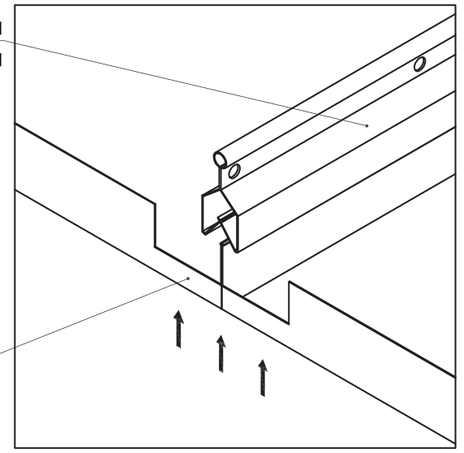

Металлическая кассета тип 2 К90 и основная направляющая Stringer

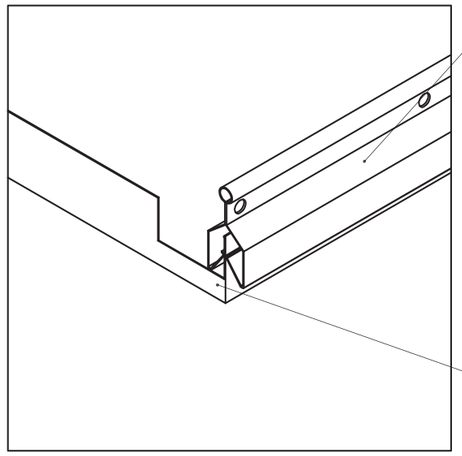

Две металлические кассеты тип 2 К90 и основная направляющая Stringer

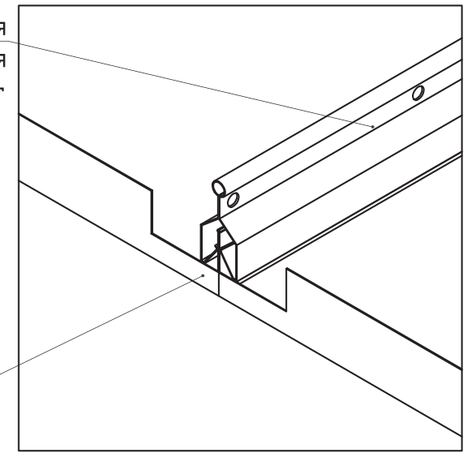

Простая схема монтажа кассетного потолка на скрытой системе

Схема расположения подвесов

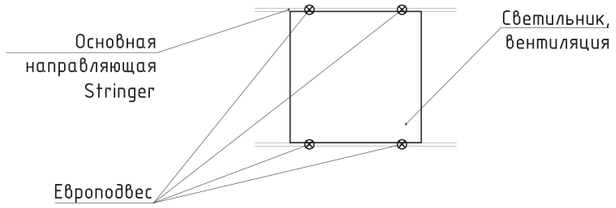

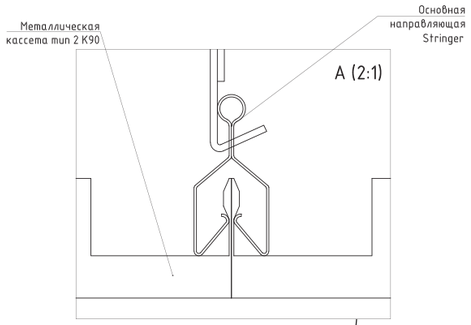

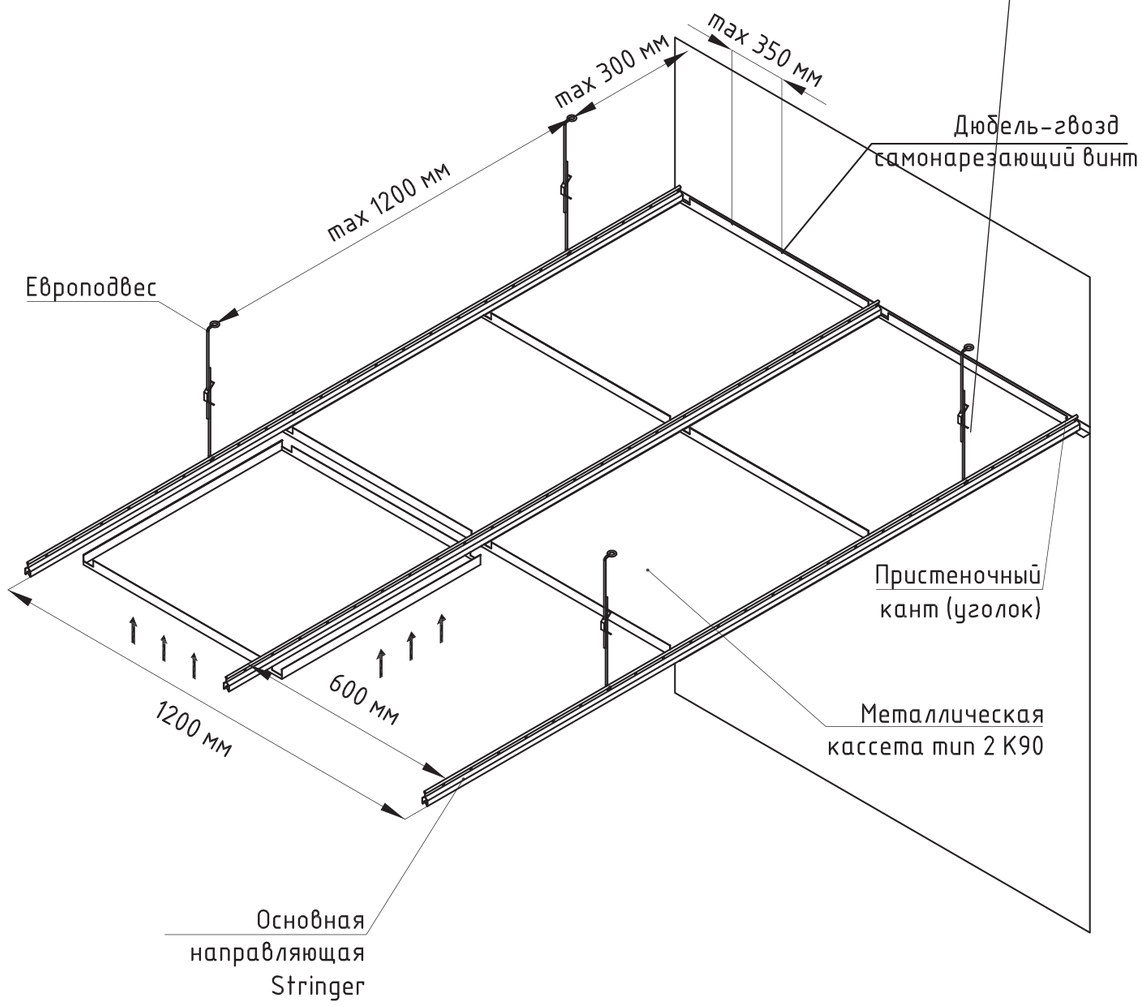

Усиленная схема монтажа кассетного потолка на скрытой системе

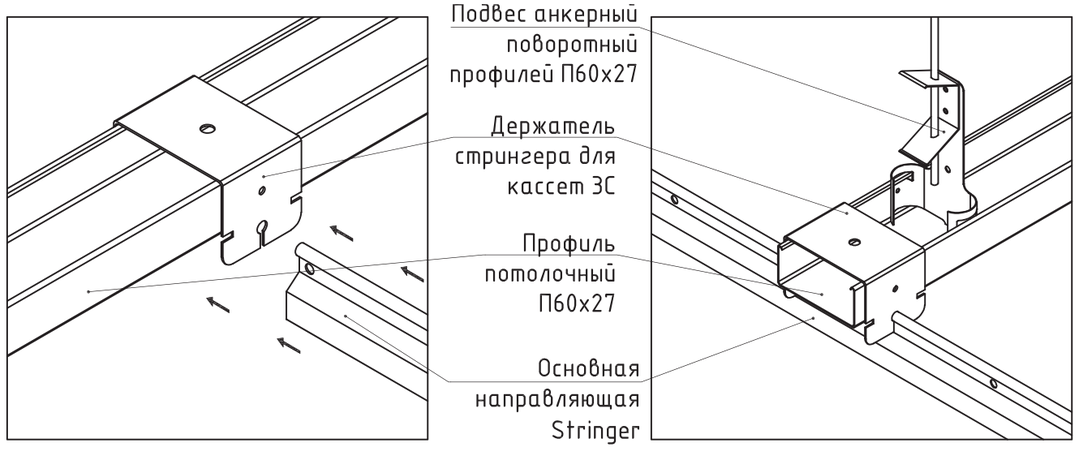

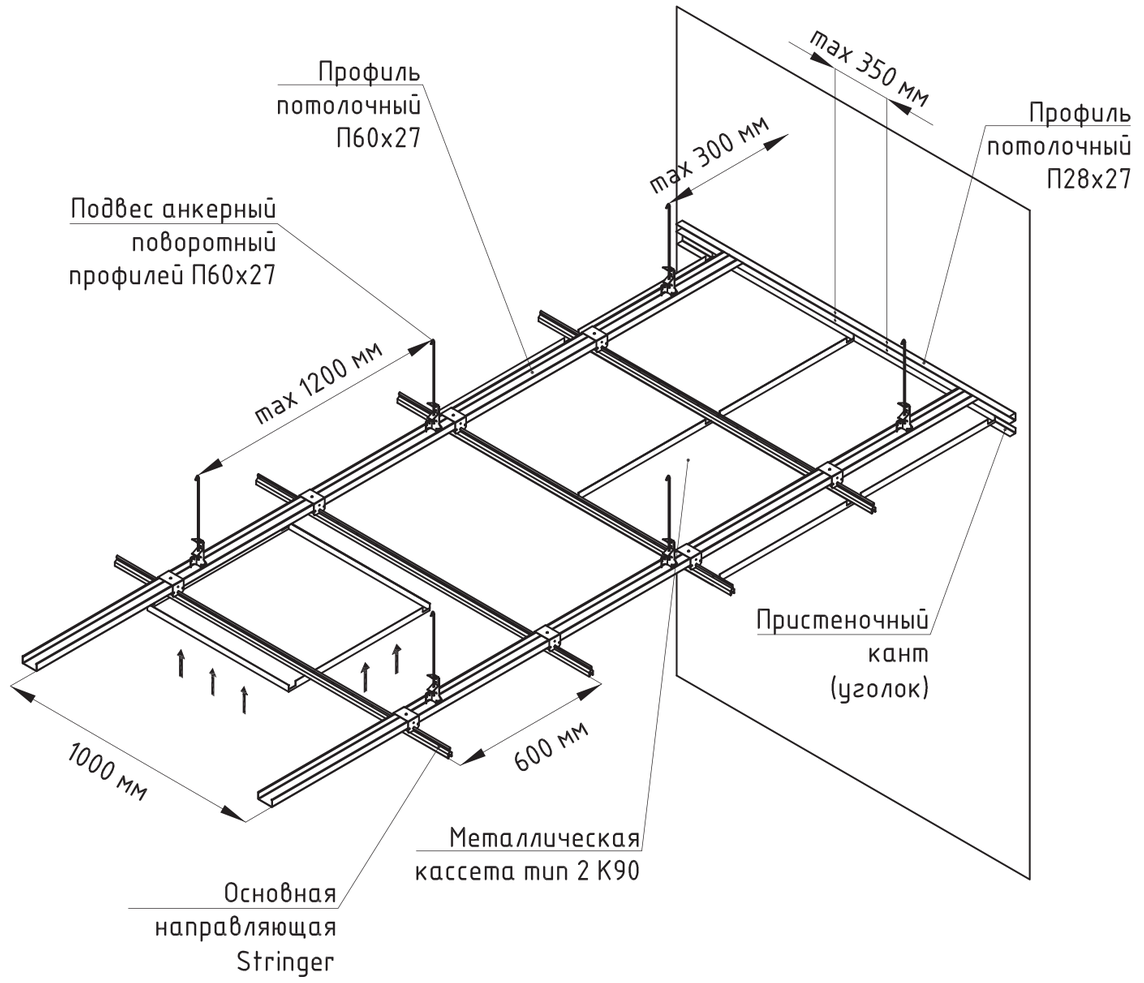

Усиленная схема монтажа кассетного потолка на скрытой системе

Крепление подвеса с потолочным профилем П60х27

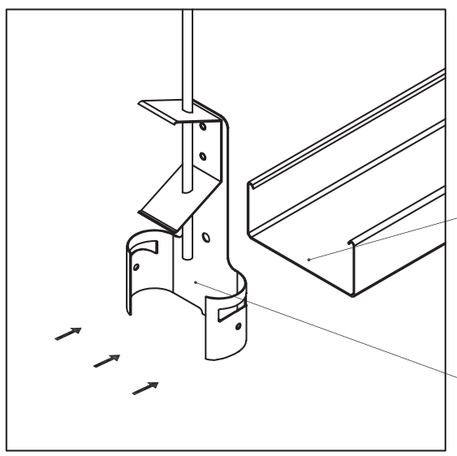

Держатель стрингера для кассет 3С

Профиль потолочный П60х27

Подвес анкерный поворотный профилей П60х27

Крепление держатедя стрингера для кассет 3С с потолочным профилем П60х27

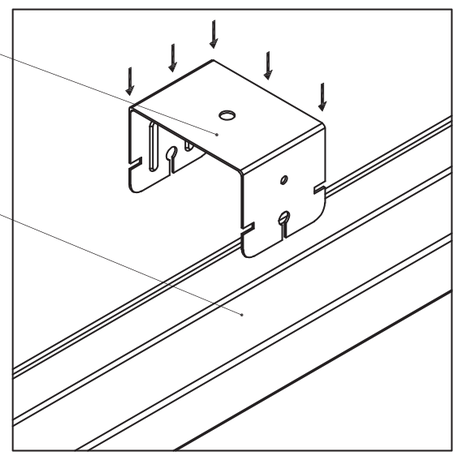

Крепление металлической кассеты тип 2 К90 с основной направляющей Stringer

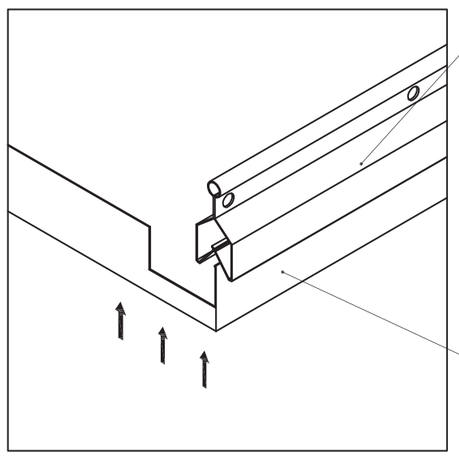

Основная направляющая Stringer

Металлическая кассета тип 2 К90

Крепление 2 -х металлических кассет тип 2 К90 с основной направляющей Stringer

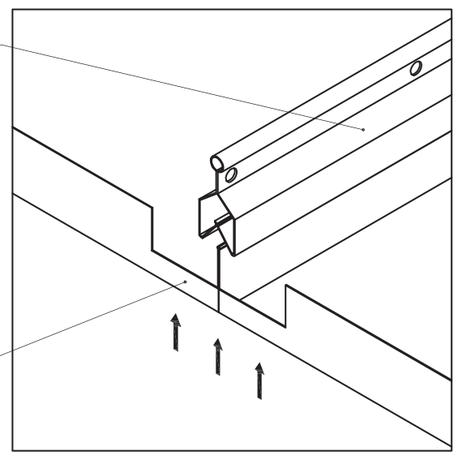

Крепление держателя стрингера для кассет 3С и потолочным профилем П60х27 с основной направляющей Stringer

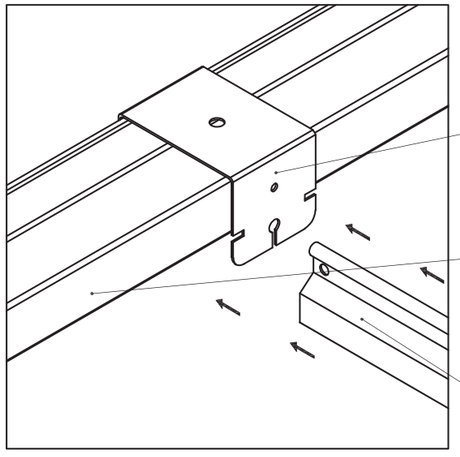

Подвес анкерный поворотный профилей П60х27

Держатель стрингера для кассет 3С

Профиль потолочный П60х27

Основная направляющая Stringer

Держатель стрингера для кассет 3С,потолочный профиль П60х27 и основная направляющая Stringer в сборе.

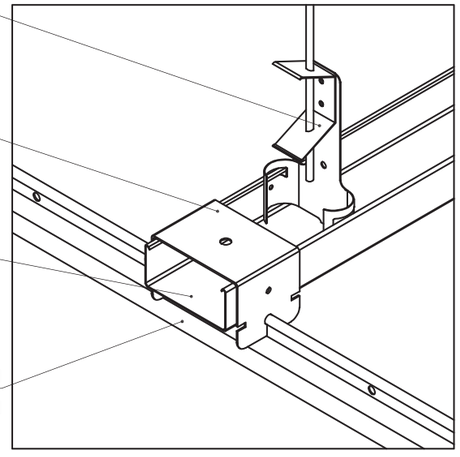

Металлическая кассета тип 2 К90 и основная направляющая Stringer в сборе

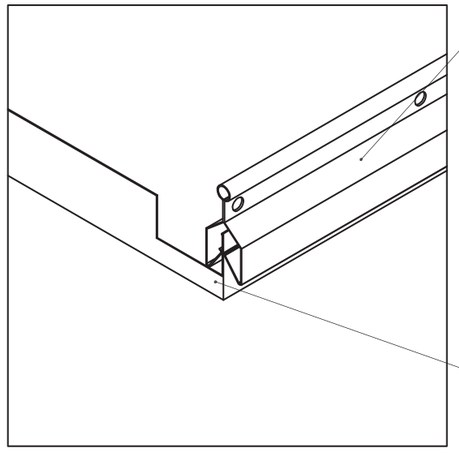

Основная направляющая Stringer

Металлическая кассета тип 2 К90

Две металлические кассеты тип 2 К90 и основная направляющая Stringer в сборе.

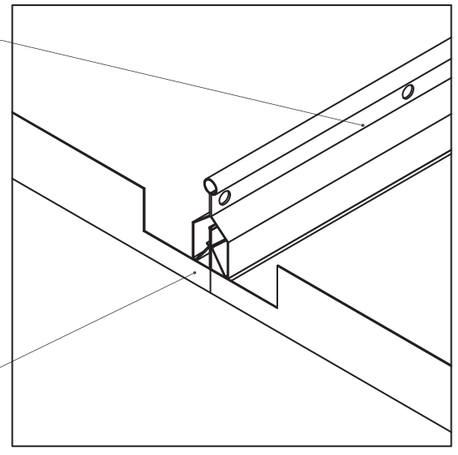

Норма упаковки продукции

Кассета скрытого типа крепления			
Наименование товара	количество в упаковке		размер упаковки мм.
	шт.	блок шт.	длина х ширина х высота (мм)
Стрингер 3С 4000 мм.	10	600	стяжка(без гофроящика)
Кассета 3С К90 600х600 мм	14	420	612х202х600

Грильято GL 15						
Наименование товара		количество в упаковке				размер упаковки мм.
		шт.	м.п.	шт. блок	м.п. блок	длина х ширина х высота (мм)
“МАМА” 600мм	h37	140	84	4480	2688	618х225х215
“ПАПА” 600мм	h37	140	84	4480	2688	618х225х215
L-профиль 600 мм	h37	540	324	12960	7776	630х145х85
“МАМА” 600мм	h47	112	67,2	3584	2150,4	618х225х215
“ ПАПА“ 600мм	h47	112	67,2	3584	2150,4	618х225х215
L-профиль 600 мм	h47	360	216	8640	5184	630х145х85

Грильято						
Наименование товара		количество в упаковке				размер упаковки мм.
		шт.	м.п.	шт.блок	м.п. блок	длина х ширина х высота (мм)
Грияльто МАМА 600 мм	h30	280	168	8960	5376	618х225х215
Грияльто ПАПА 600 мм	h30	280	168	8960	5376	618х225х215
направляющая 600 мм	h30	280	168	8960	5376	618х225х215
направляющая 1200 мм	h30	280	336	7000	8400	1218х225х215
направляющая 2400 мм	h30	280	672	3360	8064	2418х225х215
Грияльто МАМА 600 мм	h40	200	120	6400	3840	618х225х215
Грияльто ПАПА 600 мм	h40	200	120	6400	3840	618х225х215
направляющая 600 мм	h40	200	120	6400	3840	618х225х215
направляющая 1200 мм	h40	200	240	5000	6000	1218х225х215
направляющая 2400 мм	h40	200	480	2400	5760	2418х225х215
Грияльто МАМА 600 мм	h50	160	96	5120	3072	618х225х215
Грияльто ПАПА 600 мм	h50	160	96	5120	3072	618х225х215
направляющая 600 мм	h50	160	96	5120	3072	618х225х215
направляющая 1200 мм	h50	160	192	4000	4800	1218х225х215
направляющая 2400 мм	h50	160	384	1920	4608	2418х225х215

Норма упаковки продукции

Подвесная система						
Наименование товара	количество в упаковке				размер упаковки мм.	
	шт.	м.п.	упаковка кг.	блок м.п.	длина х ширина х высота (мм)	
Профиль потолочный Т-24 3,6 Стандарт	40	144	18,72	12096	3650х150х78	
Профиль потолочный Т-24 1,2 Стандарт	104	124,8	16,12	8236,8	1245х185х120	
Профиль потолочный Т-24 0,6 Стандарт	130	78	10,14	7488	640х185х150	
Профиль потолочный Т-24 3,6 Премиум	40	144	31,55	12096	3650х150х78	
Профиль потолочный Т-24 1,2 Премиум	104	124,8	21,8	8236,8	1245х185х120	
Профиль потолочный Т-24 0,6 Премиум	130	78	13,9	7488	640х185х150	
Профиль потолочный Т-15 3,6	30	108	19,9	6480	3642х152х42	
Профиль потолочный Т-15 1,2	96	115,2	16,1	6451,2	1240х155х92	
Профиль потолочный Т-15 0,6	96	57,6	8,1	6451,2	640х155х92	
Профиль пристеночный 19*19	60	180	17,1	12 600	3010х106х34	
Профиль пристеночный 19*24	60	180	18,72	12 600	3010х106х34	

Кассета открытого типа крепления				
Наименование товара	количество в упаковке			размер упаковки мм.
	шт.	блок шт.	упаковка кг.	длина х ширина х высота (мм)
PRiMET Line (пленка)	36	864	11,2	612х202х600
PRiMET Line (бумага)	36	864	11,2	612х202х600
PRiMET K45 (пленка)	40	1200	12,5	612х150х600
PRiMET K45 (бумага)	40	1200	12,5	612х150х600
PRiMET K90 (пленка)	40	1200	12,5	612х150х600
PRiMET K90 (бумага)	40	1200	12,5	612х150х600
PRiMET Line перфорация (бумага)	36	864	11,2	612х202х600
PRiMET K45 перфорация (бумага)	36	1080	11,2	612х150х600
PRiMET K90 перфорация (бумага)	36	1080	11,2	612х150х601

Транспортировка

o Подвесные потолки транспортируются всеми видами транспорта в крытых транспортных средствах в соответствии с правилами перевозки грузов, действующих на данном виде транспорта. Загрузку, размещение и крепление потолков в транспортных средствах следует проводить в соответствии с правилами и техническими условиями погрузки и размещения тарно-штучных грузов на транспортном средстве.

o При загрузке потолков в транспортные средства выступающие детали и конструкции внутри транспорта, боковые вентиляционные люки, несъемное оборудование, вертикальные стойки дверного проема должны быть защищены несколькими слоями оберточной бумаги по ГОСТ 8273 или некондиционным картоном любого вида, а также другими материалами, надежно предохраняющими продукцию от повреждения.

o В том случае, если перемещение паллет с продукции при транспортировании может приводить к повреждению продукции, следует обеспечить фиксацию паллет и применение амортизационных материалов

Хранение

o Подвесные потолки следует хранить на закрытых складах, защищенных от атмосферных осадков и почвенной влаги, в соответствии с требованиями нормативных документов и технической документации.

o При хранении подвесных потолков необходимо обеспечивать:

а) сохранность потребительских качеств
б) безопасные методы работы

o Продукцию одного вида и сорта укладывают в штабели. Складирование продукции в штабели согласно ГОСТ 12.3.010 допускается при соблюдении следующих условий

а) при укладке отдельных тарных мест друг на друга нижние ряды не подвергаются деформации или разрушению от давления вышеуложенных рядов
б) геометрическая форма тарных мест позволяет укладывать прочный штабель
в) громоздкие изделия не укладывают в стеллажи

ООО «Ю-МЕТ»
Производство:
г.Новошахтинск
ул. Молодогвардейцев, 54

Офис по продажам продукции:
г.Ростов-на-Дону
ул. Таганрогская, 144А
тел.(863) 268-75-47, 268-75-37
e-mail:birs birs.ru

WWW.PRIMET-RND.RU

ООО «Праймет М»
Подразделение в г.Москва:
117546, г. Москва
Ступинский пр., д.1., 2 этаж, к 10
тел.(495) 401-95-05
e-mail:msk birs.ru